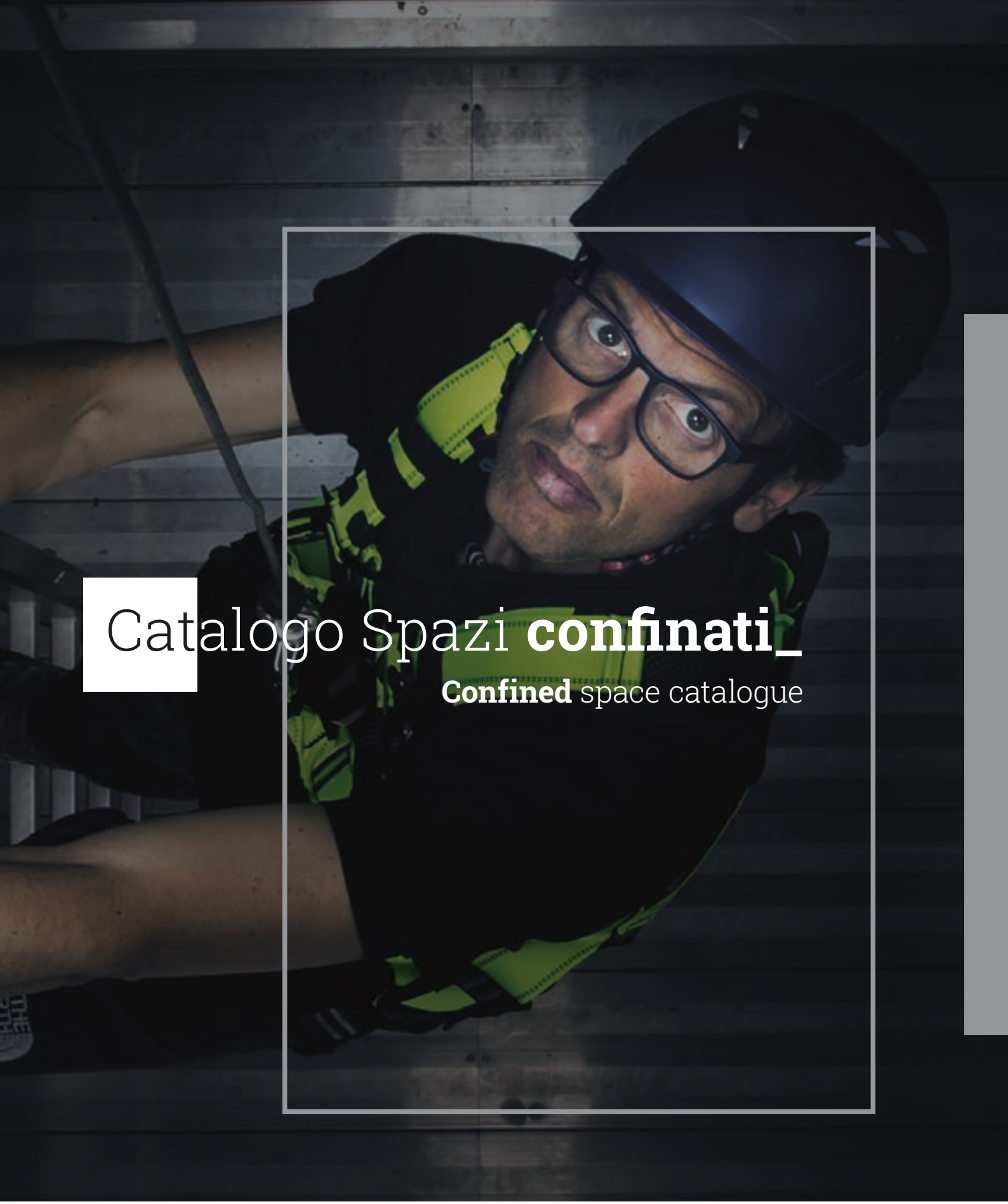

Catalogo Spazi **confinati_**

Confined space catalogue

GENESI
By **Somain** Italia

GENESI
By Somain Italia

Indice

Genesi by Somain Italia	5
Genesi e Simone Moro	7
Il Sistema Genesi	9
Sicurezza digitale	13
Genesi Academy	17
Squadra di Primo Intervento	19
Sistemi anticaduta	21
Dispositivi Protezione Individuale	23
Innova	25
Accessi verticali	29
Braccio gru 610 mm con basi fisse	33
Braccio gru 610 mm con basi fisse e regolabili per pareti	41
Braccio gru 610 mm con parapetto autoportante	49
Braccio gru 610 mm con base ad "H" su ruote	57
Braccio gru 610 mm con stabilizzatore	61
Bracci gru con base a collare	73
Braccio gru 1200 mm	81
Braccio gru 1200 mm con stabilizzatore	91
Braccio gru 2400 mm	101
Accessi orizzontali	107
Sistema a paranco	109
Scivoli di recupero	115
Ancoraggi	119
Accessori	121
Adattatori	123

Index

Genesi by Somain Italia	*5*
Genesi and Simone Moro	*7*
The Genesi System	*9*
Digital Safety	*13*
Genesi Academy	*17*
Genesi Rescue Team	*19*
Fall Arrest Systems	*21*
Personal Protective Equipment	*23*
Innova	*25*
Vertical entries	*29*
610 mm davit arm with fixed sockets	*33*
610 mm davit arm with adjustable barrel mount sleeves	*41*
610 mm davit arm with self-supporting manhole guard	*49*
610 mm davit arm with "H" base on wheels	*57*
610 mm davit arm with stabilizer	*61*
610 mm davit arm with manhole collar	*73*
1200 mm davit arm	*81*
1200 mm davit arm with stabilizer	*91*
2400 mm davit arm	*101*
Horizontal entries	*107*
Pole Hoist System	*109*
Rescue Sliders	*115*
Anchors	*119*
Accessories	*121*
Brackets	*123*

Un grande traguardo, un nuovo inizio.

Somain Italia opera da oltre dieci anni ai massimi livelli, interpretando e soddisfacendo le sempre più stringenti esigenze di sicurezza sulle coperture degli edifici.

Genesi è nata dalla volontà di trasferire nel mercato industriale la somma di esperienze, professionalità e competenze acquisite negli anni dal nostro team, mettendo al centro del progetto il cliente.

Il paradigma competitivo chiede oggi solidità e rapidità d'azione, che si traducono nella capacità di offrire innovazione continua, confermando ogni giorno la reputazione conquistata nel tempo.

L'ascolto puntuale delle esigenze consente di progettare soluzioni su misura, accompagnando il cliente dalla valutazione del rischio sino al rilascio della certificazione finale.

Scegliere Genesi significa affidare la sicurezza di chi lavora in ambienti a rischio ad un partner di eccellenza, esperto e affidabile.

A great achievement, a new beginning.

Somain Italia has been operating at the highest levels for over ten years, understanding and meeting the toughest safety requirements applied to building roofs.

Genesi was set up with the will to extend the experience, professional attitude and know-how acquired over the years to the industrial sector, putting the customer at the core of its venture.

Nowadays, competition paradigm requires companies to be financially sound and to act promptly, in order to offer on-going innovation and to consolidate the reputation, acquired over the years, on a daily base.

By promptly listening to our customers' needs, we can design tailor made solutions, helping clients all the way - from the risk assessment stage to issuing the final certification.

Choosing Genesi means entrusting the safety of people who work in hazardous environments to an excellent, experienced and reliable partner.

“Ognuno ha il suo Everest da scalare, il proprio sogno da realizzare. Per taluni esso rimane un miraggio, una nuvoletta dove idealmente si vorrebbe scappare e salire con uno schiocco di dita.
Ci sono invece altri che l’Everest ed i propri sogni li vogliono realizzare mettendosi semplicemente e tenacemente in cammino, mettendo un passo dopo passo. Attraversando anche fiumi in piena, selve oscure, affrontando trappole ed insidie non mollano mai proseguendo rigorosi e determinati nella loro missione. Questo è ciò che ha permesso a grandi e piccoli uomini di tracciare la loro storia e cambiare a volte anche quella dell’umanità. Con Genesi mi accomuna proprio questo, la volontà di realizzare grandi sogni sapendo che l’ultima cosa da fare è quella di mollare... mai!”

Simone Moro

“Everyone has its own Everest to climb, its own dream to realize. For some its remains a mirage, a cloud where ideally you would like to escape and climb with a snap of fingers.
There are others that are able to climb their Everest and their dreams by simply and tenaciously putting themselves on the road, step by step. It means crossing rivers in flood, dark woods, facing traps and pitfalls, never giving up, continuing to pursue their goals with discipline and determination.
This is what let great and ordinary men to be able to make their own history and sometimes even changing the course of human history.
This is what I share with Genesi - its determination to fulfil ambitious dreams, with the firm belief that you should never ever give up!”

Simone Moro

Genesi e Simone **Moro**

Genesi and Simone **Moro**

È uno dei più grandi alpinisti al mondo. L'unico uomo ad aver conquistato quattro cime di 8.000 metri in completa stagione invernale, partendo cioè dopo il 21 Dicembre: il Shisha Pangma (8.027 m), il Makalu (8.463 m), il Gasherbrum II (8.035 m) e il Nanga Parbat (8.126 metri). È salito sulla vetta di ben otto dei quattordici 8.000 metri e ha raggiunto quattro volte la cima dell'Everest.
Pilota di elicottero specializzato nel soccorso in Himalaya, nel 2012, ha effettuato un recupero in long line sul Tengkangpoche a oltre 6.400 m. Pratica inoltre il paracadutismo e il Wingsuit Skydive. Ha ricevuto il "Pierre de Coubertin Fair Play Trophy" dall'UNESCO, il "David A. Sowles Award", dal segretario dell'ONU Kofi Annan e la Medaglia d'Oro al Valor Civile dal Presidente della Repubblica per il salvataggio estremo che ha operato sulla parete ovest del Lhotse (8.516 m) in Nepal, da solo, con il buio, con un elevatissimo rischio di valanghe e senza ossigeno.
"Best of The Explorersweb" per la migliore impresa alpinistica e "Golden Piton" della rivista americana Climbing per la salita al Gasherbrum II. Autore di cinque libri. L'ultimo è "In ginocchio sulle ali" (2014). I suoi libri sono stati tradotti in inglese, in tedesco, in spagnolo e in polacco.
L'ultima impresa l'11 Febbraio di quest'anno, 2018, l'ha portata a termine completando con successo la prima invernale del Gora Pobeda (Pik Pobeda), la vetta più alta (3.003 m) della catena montuosa Chersky Range, in Siberia.

La partnership con Genesi by Somain Italia
Tra Simone Moro e Simone Cornali, presidente di Genesi by Somain Italia, è stato subito feeling. Molti i valori in comune: impegno, spirito di sacrificio, forza della squadra, miglioramento continuo, tensione all'eccellenza, ma soprattutto una grande, infinita passione e fedeltà nei propri sogni. Due sognatori che si sono incrociati e incontrati lungo il loro cammino e che oggi si accompagnano in amicizia, collaborando professionalmente e sostenendo le reciproche aspirazioni. Genesi by Somain Italia è sponsor dal 2012 di Simone Moro, che a sua volta collabora con l'azienda in qualità di formatore in sessioni di team building e management.
"Sentiamo di avere lo stesso approccio alla sfida – dichiara il presidente di Somain Italia Simone Cornali – intesa come opportunità di miglioramento e come grande incentivo per porsi nuovi obiettivi da raggiungere. È nostra intenzione che lo sport e il lavoro fondino le proprie peculiarità per dar vita a nuove idee e nuove soluzioni applicabili in campo di sicurezza."

Simone Moro is one of the best mountaineers in the world - the only man to have climbed four 8,000 metre peaks in winter, starting after December 21: the Shisha Pangma (8,027 m), the Makalu (8,463 m), the Gasherbrum II (8,035 m) and the Nanga Parbat (8,126 m). He has reached the top of eight of the fourteen 8,000 metre peaks and has climbed mount Everest four times.
A helicopter pilot specialised in rescue missions in the Himalaya, in 2012 he carried out a long line rescue on the Tengkangpoche at over 6,400 m. He also practices parachuting and Wingsuit Skydive. He was awarded the "Pierre de Coubertin Fair Play Trophy" by UNESCO; the "David A. Sowles Award" by the UN Secretary Kofi Annan and the Gold Medal bestowed to civilians by the Italian President for an extreme rescue he carried out alone on the west face of the Lhotse (8,516 m) in Nepal, in the darkness, with a very high risk of avalanches and without oxygen.
Author of five books. His latest book is "In ginocchio sulle ali" (2014). His books have been translated in English, German, Spanish and Polish. His latest achievement on the 11 of February of this year, 2018, was accomplished by successfully completing the first winter climb of the Gora Pobeda (Pik Pobeda), the highest peak (3,003m.) of the Siberian mountain chain Chersky Range.

The partnership with Genesi by Somain Italia
Simone Moro and Simone Cornali, Chairman of Genesi by Somain Italia, hit it off from the start. They share many values: commitment, dedication, team strength, on-going improvement, striving for excellence but, above all, a great, never ending passion and belief in their dreams. Two dreamers whose paths have crossed during their lives and who have since become friends, professionally helping each other and supporting their mutual ambitions. Since 2012, Genesi by Somain Italia has sponsored Simone Moro who, in turn, cooperates with the company as a trainer during the team building and management sessions.
"We believe we share the same approach to challenges – said Simone Cornali, Chairman of Somain Italia – perceived as opportunities to improve and as great incentives to set new goals. It is our intention that sport and work should combine their peculiarities to give life to new ideas and new solutions applicable in the field of security."

VALUTAZIONE DEI RISCHI - DVR
RISK ASSESSMENT

MANUTENZIONE
MAINTENANCE

SOPRALLUOGO
WORKSITE INSPECTION

CONSULENZA TECNICA
TECHNICAL SUPPORT

FORMAZIONE E ADDESTRAMENTO
FULL TRAINING

PROGETTAZIONE SU MISURA
CUSTOM MADE DESIGN

CERTIFICAZIONE E DOCUMENTAZIONE DI PROGETTO
PROJECT, CERTIFICATION AND DOCUMENTATION

INSTALLAZIONE
INSTALLATION

CHIUSURA SITO E AUDITING
SITE CLOSURE AND AUDITING

Il Sistema Genesi

Con Genesi vi accompagnamo nel processo di messa in sicurezza dei vostri stabilimenti: dal sopralluogo per verificare le zone esposte al rischio alla fornitura del materiale e dei certificati dei prodotti, fino all'assistenza post-vendita, alla manutenzione e alla formazione degli addetti. Un sistema completo, certificato, sicuro, la soluzione giusta per ogni imprenditore.

Genesi by Somain Italia si propone come unico interlocutore per la soddisfazione di tutte le esigenze legate ai progetti di messa in sicurezza degli edifici, residenziali e produttivi, e alla gestione e manutenzione successiva all'installazione degli impianti, anche su più siti contemporaneamente.

The Genesi System

Genesi will support you in the process of making your site safe: from inspection aimed to identify the hazardous areas to the supply of materials, the certification of products, the post-sales support, the maintenance and the full training of staff. A complete, certified and safe system, the right solution for every business man.

Genesi by Somain Italia is intended as a sole provider of solutions for satisfying all needs linked with plans to secure buildings - both residential and productive - and with management and maintenance following installation of systems, even on multiple sites at the same time.

Sopralluogo
Un sopralluogo accurato è il primo e fondamentale passo per la realizzazione di un ottimo progetto di messa in sicurezza, per questo motivo i nostri tecnici specializzati dedicano grande cura a questa prima fase di analisi.

Valutazione dei rischi - DVR
Supportiamo gli RSPP nella compilazione del documento Valutazione del Rischio, identificando i rischi specifici associati alle cadute dall'alto e al lavoro in spazi confinati per ogni sito. Forniamo in seguito le misure di prevenzione e protezione a voi più idonee.

Consulenza tecnica
A seguito del sopralluogo, i tecnici Genesi lavorano alla progettazione di sistemi integrati specifici per il progetto, mettendo in campo esperienza e competenze tali da consentirvi di fare affidamento alle migliori soluzioni in campo di sicurezza.

Progettazione su misura
In caso di particolari necessità, siamo in grado di sviluppare, produrre e certificare soluzioni totalmente customizzate, realizzando veri e propri impianti su misura per il sito.

Installazione
Garantiamo l'installazione a regola d'arte di tutti i nostri impianti, avvalendoci di personale altamente qualificato e costantemente aggiornato. A garanzia di ciò, certifichiamo l'avvenuta installazione a regola d'arte apponendo opportuni sigilli.

Chiusura sito e auditing
Terminata l'istallazione l'operatore, in collaborazione con un responsabile della committenza, procede ad una verifica generale, successivamente convertita in un documento di chiusura cantiere.

Certificazione documentazione di progetto
La documentazione di progetto include tutti i documenti riguardanti i sistemi installati; disegni tecnici dei prodotti, progetto del sistema, certificazioni, manuali d'uso e procedure operative e di manutenzione.

Formazione e addestramento
Offriamo una vasta gamma di corsi di informazione, formazione e addestramento, anche presso la vostra sede, pensati e strutturati con l'obiettivo di fornire le conoscenze pratiche e teoriche necessarie per poter operare in modo sicuro e soddisfare i requisiti di legge.

Manutenzione
Possiamo gestire revisioni e manutenzioni, ordinarie o straordinarie per tutti i sistemi di protezione individuale e collettiva, sollevando da ulteriori oneri gli HSE e RSPP.
Con questo servizio potrete contare sulla tranquillità di impianti sempre in ottimo stato di funzionamento, adeguatamente monitorati e manutenuti secondo le normative di settore vigenti.

Worksite inspection
An accurate inspection is the first and crucial step in order to make your site safe; therefore our specialised engineers take great care during this initial risk assessment stage.

Risk Assessment - RAD
We support your HSMs in filling in the Risk Assessment report, identifying specific risks associated with falling from heights and working in confined spaces for each site. We then supply the most suitable preventive and protective measures.

Technical Support
After the inspection, the Genesi engineers work on specific integrated systems for your project, implementing their experience and skills in order to provide the best solutions available on the market.

Customized solution
When customers have specific needs, we can develop, provide and certify fully customized solutions by realizing fully tailor made systems for your project.

Installation
We guarantee a professional installation of all our systems, using highly qualified and constantly updated staff.
To guarantee this, we certify that the installation has been carried out in a workmanlike manner by affixing appropriate identification seals.

Site closure and auditing
Following the installation, the operator, together with the customer's site manager, will carry out a general inspection certified by a site closure document.

Certification of project documentation
The project documentation includes all the documents related to the systems installed; the product technical drawings; the system project; the user manuals and operating and the maintenance procedures.

Full Training
We provide a wide range of theoretical and practical training courses, even on-site if requested, conceived and structured in order to provide the theoretical and practical knowledge required to safely operate and to comply with legal requirements.

Maintenance
We can handle ordinary or extraordinary overhauls and maintenance for all individual and collective protection systems, relieving HSEs and RSPPs of additional burdens.
With this service you can count on plants always in excellent working condition, properly monitored and maintained in accordance with current industry regulations.

Genesi Planet è una piattaforma digitale dove registrare i sopralluoghi e le relative foto, i preventivi, le chiusure di cantiere, i programmi di manutenzione e i file tecnici di ciascun sistema installato.
Un software per la gestione delle installazioni passate, presenti e future.

Genesi Planet is *a digital platform provided to record inspections and associated pictures, quotations, site closures, maintenance schedules and technical files of each system installed.*
A software for the management of past, present and future installations.

Panoramica della situazione

Accesso diretto a tutte le installazioni e a quelle che richiedono un manutenzione immediata o che richiede una pianificazione.
Notifiche per tutti gli eventi riconoscibili attraverso colorazioni differenti.
Mappa dei POI (point of interest) per facilitare l'accesso ad ogni sito e sistema di sicurezza.
Calendario degli appuntamenti, progetti in evoluzione e molto altro, tutto a portata di mano.
Verifica dei feedback degli audit, azioni ed interventi tecnici disponibili in una semplice interfaccia.
HSE manager sempre informati e aggiornati sull'evoluzione di progetti passati, presenti e futuri.
Possibilità di programmare ogni step in funzione del ciclo di produzione di un impianto e delle esigenze tecniche.

General overview

Direct access *to all installations and to those requiring immediate or scheduled maintenance operations.*
Notifications *of all events, which can be identified by their colour coding.*
POI (point of interest) map *for easier access to each site and to safety systems.*
A Calendar *of appointments, projects under development and much more, all at your fingertip.*
Monitoring audit feedback*, actions and technical operations through a user-friendly interface.*
H&S managers are always kept informed *and updated on the development of past, present and future projects.*
Each step can be planned *according to the production cycle of a system and to technical requirements.*

Documentazione sempre disponibile

I progetti sono **organizzati e archiviati** per facilitarne la consultazione.
Non ci sono limiti allo spazio disponibile: tutta la documentazione è organizzata per step, in modo semplice ed intuitivo.
L'archivio consente di aver sotto mano tutti i documenti relativi alle installazioni effettuate anche in diverse sedi.
Quando si programma una **nuova installazione**, nella Piattaforma viene crato un nuovo File che consente **la gestione di tutti gli step Planet**.
Ogni cartella è **implementata** con la **documentazione** corrispondente, che resta **sempre disponibile**.
Ogni step può essere monitorato e programmato dal Responsabile della sicurezza, **in ogni momento**.

Readily Available Documents

*Project are **organised and stored** for easier consultation.*
***Unlimited available space:** all documents are organised by step, in a simple and clear manner.*
The archive allows customers to access all the documents related to installations carried out in all sites.
When a new installation is planned, a new file is created in the platform, allowing customers to plan all Planet steps.
*Each folder is **filled** with all the associated **files** and is **always available**.*
*Each step can be monitored and planned by the HS manager, **at any time**.*

Pianificazione della sicurezza

La sezione “SERVIZI” consente di **monitore i crediti**: per gli interventi degli operatori Genesi Planet si utilizza il credito del **Service Pack** acquistato.
Gli **investimenti** per la sicurezza possono essere **monitorati in ogni momento** interrogando la tabella “SERVIZI”.
L’AGENDA è un raccoglitore di tutti gli **interventi programmati e già effettuati**.
Tutti i dati sono **organizzati per codice di colore** per identificare facilmente le **scadenze**, gli appuntamenti, le manutenzioni, ecc...

Safety Planning

*The “SERVICES” section allows customers to **monitor their credits**: all operations carried out by Genesi Planet can be booked by using the credit available on the Service Pack purchased.*
*Security **investments** can **be monitored at any time** by querying the "SERVICES" table.*
The AGENDA is a collection of all planned events of present and past interventions.
*All data are **organized by color** code to easily identify **deadlines**, appointments, maintenance, etc...*

SCS LIVE

La piattaforma Planet è connessa al **Safety Control System**.
L'utente Planet è in grado di vedere e avere un **riscontro in tempo reale** dei dispositivi di sicurezza, tramite l'SC Cloud.
Una notifica avviserà l'utente della **presenza di lavoratori** connessi al sistema anticaduta e potrà consultare una serie di **statistiche**, come la media di utilizzo e molto altro.

SCS LIVE

*The Planet platform is connected to the **Safety Control System**.*
*The Planet user can have a **real time view** and feedback of the safety systems by using the SC Cloud.*
*The user will be alerted if **there are workers** using a fall arrest system and will be able to view a wide range of **statistical data**, such as their usage average and much more.*

GENESI ACADEMY

L'Accademia della sicurezza in Italia.

Corsi di informazione, formazione e addestramento per lavorare in sicurezza in quota e in spazi confinati.
Genesi by Somain Italia è leader nazionale nella progettazione e realizzazione di sistemi anticaduta o per spazi confinati.
Da dieci anni mette le proprie conoscenze, competenze ed esperienza al servizio di chi lavora, impegnandosi costantemente a diffondere la cultura della sicurezza, il primo passo verso la sensibilizzazione e un profondo cambiamento nell'approccio al rischio.
La formazione ha per Genesi un'importanza fondamentale, rappresenta uno dei preziosi anelli della catena che dà vita al Sistema Genesi, un metodo di lavoro frutto della visione imprenditoriale del titolare Simone Cornali e della tensione all'eccellenza che contraddistingue tutto ciò che affronta. Come per le soluzioni di messa in sicurezza proposte, le tecnologie, i materiali e le attrezzature o il codice comportamentale interno, anche per la formazione Genesi vale lo stesso approccio, offrire i migliori docenti, i migliori trainer e i migliori contenuti disponibili sul mercato, per garantire la miglior preparazione teorica e il miglior addestramento pratico.
La missione di Genesi Academy è diffondere la cultura della sicurezza a tutti i livelli, permeando a tal punto la coscienza collettiva da elevare lo standard qualitativo attualmente previsto dalle norme.
Crediamo nel valore della conoscenza, per questo ci impegniamo a rendere economicamente democratico l'accesso alla formazione senza scendere a compromessi sulla qualità.
Offriamo ad ogni interlocutore la miglior preparazione in ambito anticaduta e spazi confinati, perché questo si traduce nella reale protezione della vita di chi lavora, e perché guidare i lavoratori nel processo di cambiamento aumenta costantemente il livello generale di cultura della sicurezza in Italia, favorendo una sempre maggiore sensibilità sociale al tema.

The Safety Academy in Italy.

Theoretical and practical training courses to ensure safety when working at heights and in a confined space.
Genesi by Somain Italia is the top Italian company in the design and production of fall arrest systems and safety systems to be used in a confined space.
The company, which has been operating for ten years, offers its skills and experience to workers, constantly striving to spread a culture of safety, the first step to be taken towards safety awareness and a profound change in the approach to risk.
For Genesi, training is of fundamental importance, it represents one of the precious links in the chain that gives life to the Genesi System, a working method that is the result of the entrepreneurial vision of the owner, Simone Cornali, and of his quest for excellence that distinguishes everything that he faces. Like the proposed safety solutions, technologies, materials, equipment or the internal code of conduct, the same approach applies to Genesi training, offering the best teachers, the best trainers and the best content available on the market, to ensure the best theoretical and practical training.
Genesi Academy's mission is to spread the safety culture at all levels, reaching all parties involved to such a level as to raise the quality standard currently required by applicable standards.
We believe in the importance of knowledge; this is why we strive to make access to training financially accessible to all whilst keeping the highest levels of quality.
We offer all our customers the best training in fall prevention and confined spaces issues as this approach will lead to protecting workers' life, and because supporting workers in the process of change will constantly increase the general level of the culture of safety in Italy, promoting an ever increasing social sensitivity to the issue.

Squadra di Primo Intervento

Rescue Team

Le situazioni di emergenza sono casi in cui le variabili di rischio aumentano esponenzialmente a causa di fattori imprevisti che concorrono ad aumentare lo stress psicofisico del personale incaricato di mettere in salvo gli operatori a rischio. In tali situazioni manca il tempo per valutare e discutere le manovre da mettere in atto: la gestione del potenziale evento deve essere ben pianificata e definita con il team di lavoro e soprattutto con gli addetti al servizio di gestione emergenza.
Una gestione di successo delle emergenze è possibile solo attraverso l'addestramento costante della squadra che, provando e riprovando le stesse manovre, raggiunge la perfetta sinergia tra i componenti, automatismo e fluidità nell'attuazione delle manovre e, nel tempo, una buona leadership del rescue leader. Genesi by Somain Italia, nell'organico della divisione Academy, vanta uno staff composto da ex soccorritori del soccorso nazionale speleologico CNSAS (Corpo Nazionale Soccorso Alpino e Speleologico) con esperienza nel settore lavori in ambienti confinati o sospetti di inquinamento e nei lavori in quota con accesso e posizionamento su funi con sistema IRATA International (Industrial Rope Acces Trade Association) Level 3i, ad oggi riconosciuto in tutto il mondo dagli addetti ai lavori come il più sicuro.
Genesi Academy offre ai propri clienti il supporto per poter far fronte alle esigenze di gestione delle emergenze dallo studio e valutazione dei rischi (DVR), di esecuzione dei lavori (procedure operative di lavoro) e della vera e propria gestione delle emergenze (procedure operative di gestione emergenze).

Emergency situations are cases where risk variables increase exponentially due to unforeseen factors that contribute to increasing the psychophysical stress of the staff in charge of rescuing operators at risk. In such situations, there is no time to assess and discuss what to do; the management of the potential event must be planned and defined with the working team and, above all, with the staff involved in managing emergencies.
Successful management of emergencies can only be achieved by constantly training the members of the team who, by practising the same operations over and over again, will reach a total synergy between components, automated equipment and smooth execution of the rescue operations and, over time, a good leadership of the rescue leader. Genesi by Somain Italia, within the Academy division, boasts a staff composed of former rescuers of the national speleological rescue CNSAS (Corpo Nazionale Soccorso Alpino e Speleologico - National Alpine and Speleological Rescue Corps) with experience in the field of work in confined spaces or suspected of pollution, and in work at height by rope access with the IRATA International (Industrial Rope Acces Trade Association) Level 3i system, now recognized worldwide by professionals to be the safest.
Genesi Academy offers its customers the required support to tackle emergency situations - from analysing and assessing risks to carrying out the work (working procedures) and actually managing the emergencies (emergency management operating procedures).

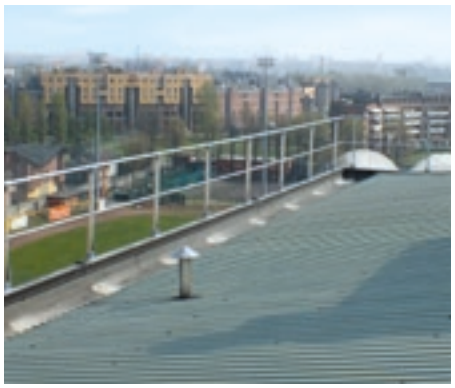

Sistemi **anticaduta**

Protection system **against falls**

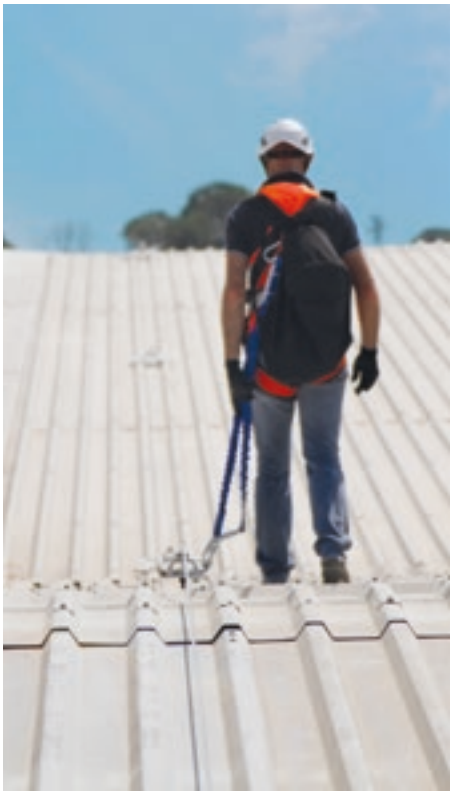

Dispositivi di **Protezione** Individuale

Personal **Protective Equipment**

Innova

Innova è un'azienda canadese che progetta, sviluppa e produce sistemi anticaduta e di recupero per spazi confinati ai più alti livelli di qualità sul mercato. Nata nel 1998 come azienda distributrice di prodotti per la sicurezza, nel 2000 ha l'opportunità di entrare nel mercato con un sistema di proprietà. Da allora ha investito costantemente in tecnologia e ingegneria, seguendo un percorso di forte specializzazione che l'ha portata a creare ua linea completa di prodotti sviluppata internamente, Xtirpa.
Xtirpa è una gamma innovativa di sistemi anticaduta e di recupero per spazi confinati di qualsiasi tipologia, caratterizzata da un'elevata versatilità, ergonomia eccellente e l'utilizzo di materiali di ultima generazione.
Innova è un'azienda di eccellenza che propone soluzioni uniche sul mercato, valori distintivi che Genesi by Somain Italia ha riconosciuto al primo incontro e che hanno spinto il titolare Simone Cornali a stringere con l'azienda una collaborazione solida e duratura. Dal 2014, infatti, Genesi by Somain Italia è distributore esclusivo per il mercato italiano e master distributor per il mercato europeo dei sistemi di accesso e recupero Xtirpa e porta un grande contributo nella spinta di queste soluzioni, in cui crede a tal punto da mettere in campo, oggi più che mai, ulteriori investimenti volti a consolidare e rafforzare la partnership con un impegno diretto sul suolo nazionale.

Innova is a Canadian company that designs, develops and manufactures very high quality fall arrest and recovery systems for confined spaces. The company was set up in 1998 as a distributor of safety products and in 2000 had the opportunity to launch its own safety systems. Since then, the company has constantly invested in technology and engineering by focusing on a highly specialised sector, which led to the launch of Xtirpa, a line of products entirely developed in-house.
Xtirpa is an innovative range of fall arrest and rescue systems for any type of confined space, which is highly versatile, ergonomically excellent and made by using the latest generation materials.
Innova is a company focused on excellence, offering unique solutions and distinctive values that Genesi by Somain Italia and the company's owner, Simone Cornali, recognized from the first meeting, leading to a strong and long-lasting cooperation between the two companies. Since 2014, Genesi by Somain Italia has been the exclusive distributor of Xtirpa entry and rescue systems for the Italian market and the master distributor for the European territory, playing a major role in pushing these solutions. The company is so impressed by these products that it has now increased its investments aimed to consolidate and strengthen the partnership by getting actively involved on the international market.

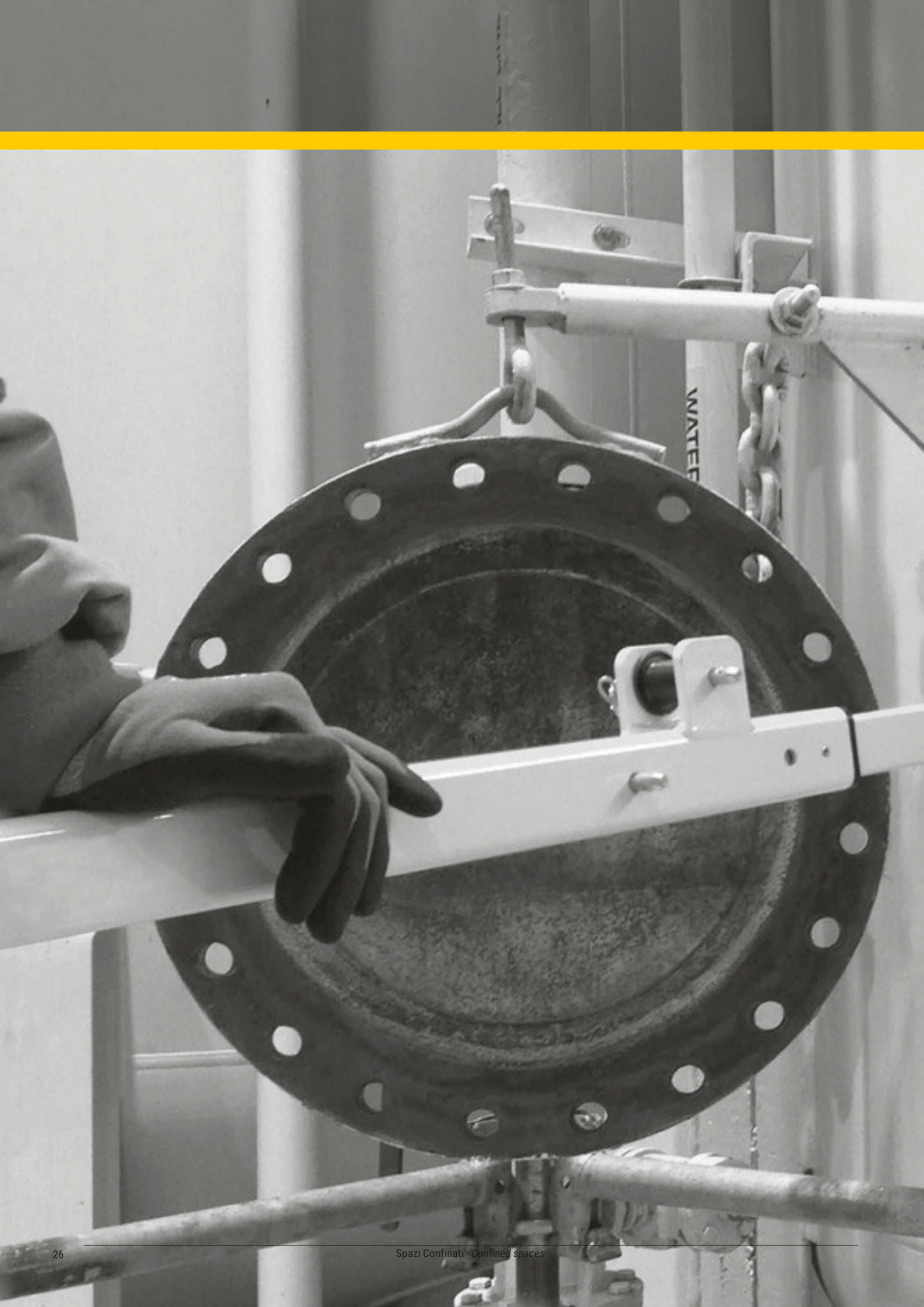

Spazi **confinati**
Confined spaces

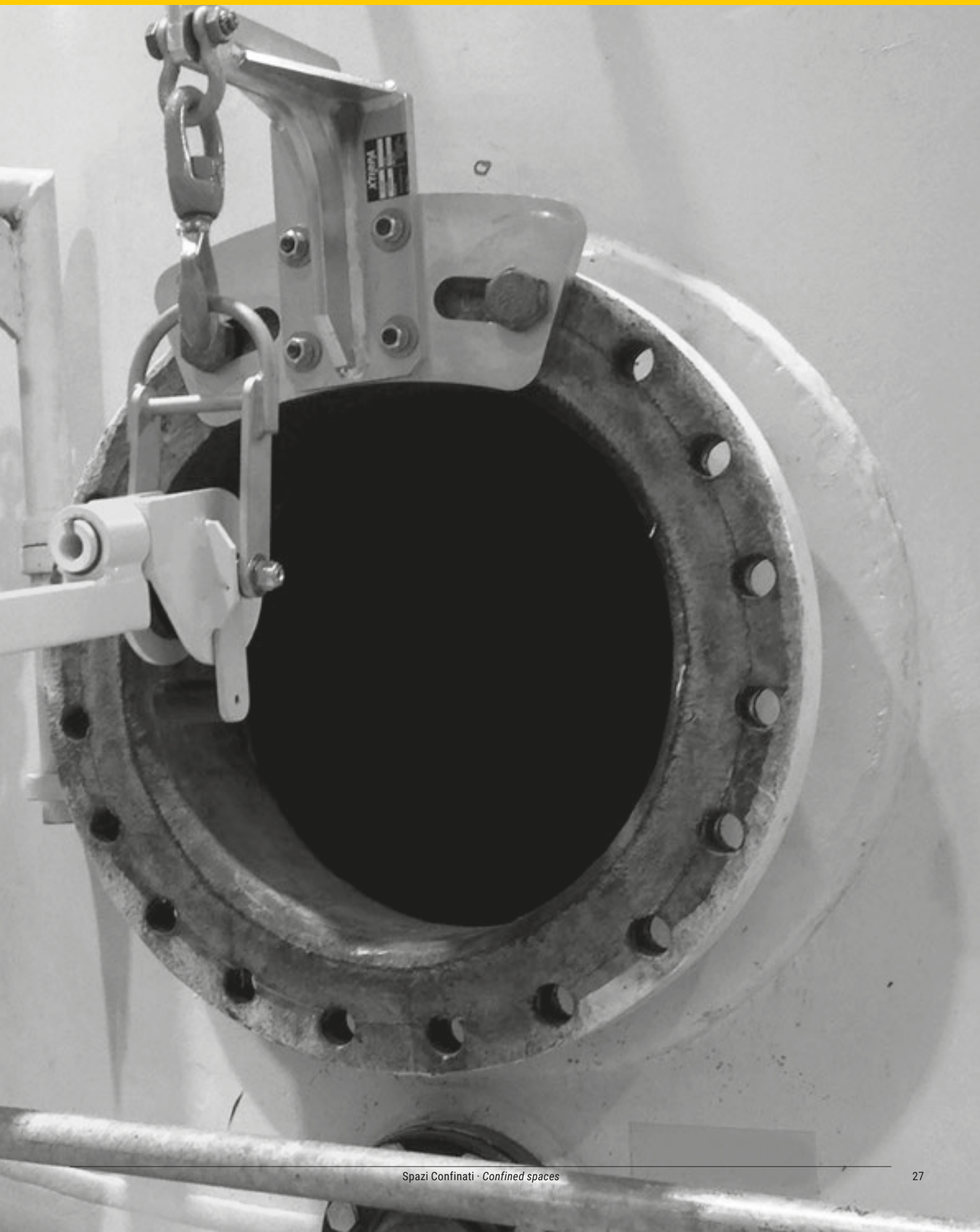

Accessi **verticali**
Vertical entries

XTIRPA
XTIRPA

Accessi verticali

Vertical entries

Dall'accesso alle zone a rischio di caduta sino ai sistemi più idonei per la loro messa in sicurezza.

Gli spazi confinati sono luoghi sufficientemente ampi e configurati per l'accesso di almeno un operatore, ma la cui funzione primaria non sia quella di ospitare persone. In questi ambienti il pericolo di infortunio grave o di morte è molto elevato, a causa delle difficoltà di ingresso e di uscita, soprattutto in caso di emergenza. Questi ambienti presentano ulteriori fattori di rischio dati dalla possibile presenza di sostanze tossiche, gas e/o vapori infiammabili, o condizioni di pericolo, come ad esempio la mancanza o l'eccesso di ossigeno.

Genesi offre una vasta gamma di soluzioni e sistemi anticaduta ai massimi livelli di qualità, proponendosi alle aziende come partner unico lungo tutto il processo di messa in sicurezza dei propri stabilimenti, dalla consulenza nella valutazione dei rischi alla formazione tecnica e all'addestramento (obbligatori ai sensi dell'art. 73 del D.Lgs. 81/08) del personale addetto a operare all'interno di tali spazi, fino alla manutenzione ordinaria e straordinaria dei sistemi installati.

From access to fall risk areas to the most suitable systems for their securing

Confined spaces are places that are sufficiently large and configured for access by at least one operator, but whose primary function is not to accommodate people. In these environments the risk of serious injury or death is very high, due to the difficulties of access and exit, especially in an emergency. These environments present additional risk factors due to the possible presence of toxic substances, flammable gases and/or vapours, or dangerous conditions, such as lack or excess of oxygen.

Genesi offers a wide range of high quality fall arrest systems and solutions, as a single partner for companies during the entire process of making their factories safe - from offering advice in risk assessment to technical and practical training (compulsory to meet italian art. 73 of Law Decree 81/08) of personnel working inside such confined spaces, including the scheduled and unscheduled maintenance of the systems installed.

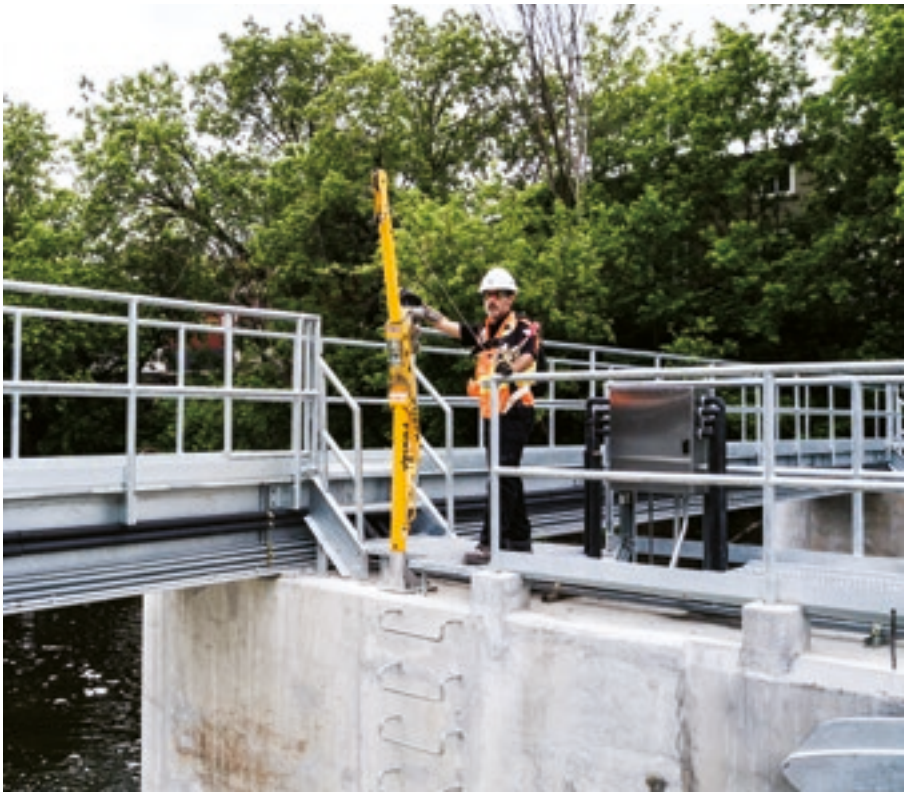

Braccio gru 610 mm con basi fisse · *610 mm davit arm with fixed sockets*

Braccio gru 610 mm con basi fisse

610 mm davit arm with fixed sockets

BRACCIO GRU
Davit arm
Davitarm
Brazo pescante
Potence

PIASTRA PER ADATTATORE DISPOSITIVO RETRATTILE
Plate for retractable system brackets
Adapter für Höhensicherungsgerätehalterung
Placa para adaptador de dispositivos retractil
Plaque pour adaptateur système rétractable

PIASTRA PER ADATTATORE ARGANO
Plate for winch bracket
Adapter für Windenhalterung
Placa para adaptador del cabrestante
Plaque pour adaptateur de treuil

SUPPORTO A PALO
Mast
Stützmast
Montantes
Mât de soutien

BASI
Sockets
Befestigungshülsen
Pedestales
Bases

Art. IN-2210

Braccio gru da 610 mm

Dotato di attacco per dispositivo retrattile e argano per facilitare l'accesso negli spazi confinati. Da utilizzare con il supporto a palo art. **IN-2003** e una base appropriata oppure con il parapetto autoportante art. **IN-2108** o art. **IN-2324**. Estendibile da 381 a 610 mm. Dotato di un punto d'ancoraggio da 22kN.

Materiale: alluminio
Dimensioni: L 1431-1884 x P 148 x H 252 mm
Peso: 15 kg

610 mm davit arm

*Equipped with retractable system and winch bracket to ease access in confined spaces. To be used with mast art. **IN-2003** and an appropriate base or with self-supporting manhole guard art. **IN-2108** or art. **IN-2324**. Extensible from 381 to 610 mm. Equipped with a 22kN anchor point.*

***Material**: aluminium*
***Dimensions**: L 1431-1884 x W 148 x H 252 mm*
***Weight**: 15 kg*

610 mm Davitarm

*Mit Anschluss für Sicherungs- / Rettungsgerät und Winde, um den Zugang zu engen Räumen zu erleichtern. Zur Verwendung mit Stützmast Art. **IN-2003** und geeigneter Befestigungshülse oder mit selbsttragendem Geländer Art. **IN-2108** und **IN-2324**. Ausziehbar von 381 bis 610 mm. Ausgestattet mit einem 22 kN Anschlagpunkt.*

***Werkstoff**: Aluminium*
***Abmessungen**: L 1431-1884 x B 148 x H 252 mm*
***Gewicht**: 15 kg*

Brazo pescante 610 mm

*Equipado con pletinas para enganche rápido de rescatador retráctil y polipasto, para facilitar acceso al espacio confinado. Utilizar con montante ref. **IN-2003** y un soporte adecuado, o con la barandilla autoportante ref. **IN-2108** o **ref.IN-2324**. Telescópico de 381 a 610 mm de alcance. Equipado con un punto de anclaje de 22 kN.*

***Material**: aluminio*
***Dimensiones**: L 1431-1884 x P 148 x H 252 mm*
***Peso**: 15 kg*

Potence de 610 mm

*Doté de fixation pour système rétractable et treuil pour faciliter l'accès aux espaces confinés. A utiliser avec support à mât art. **IN-2003** et une base appropriée ou avec le parapet autoporteur art. **IN-2108** ou art. **IN-2324**. Extensible de 381 à 610 mm. Doté d'un point d'ancrage de 22 kN.*

***Matériaux**: aluminium*
***Dimensions**: L 1431-1884 x P 148 x H 252 mm*
***Poids**: 15 kg*

Art. IN-2003

Supporto a palo

Da utilizzare con il braccio art. **IN-2210** e una base adatta.

Materiale: alluminio
Dimensioni: ø 76 x H 1145 mm
Peso: 10 kg

Mast

*To be used with davit arm art. **IN-2210** and a suitable socket.*

***Material**: aluminium*
***Dimensions**: ø 76 x H 1145 mm*
***Weight**: 10 kg*

Stützmast

*Zur Verwendung mit Davitarm Art. **IN-2210** und einer geeigneten Befestigungshülse.*

***Werkstoff**: Aluminium*
***Abmessungen:** ø 76 x H 1145 mm*
***Gewicht**: 10 kg*

Montantes

*Utilizar con brazo pescante ref. **IN-2210** y un soporte adecuado.*

***Material**: aluminio*
***Dimensiones**: ø 76 x H 1145 mm*
***Peso**: 10 kg*

Mât de soutien

*A utiliser avec la potence art. **IN-2210** et une base appropriée.*

***Matériaux**: aluminium*
***Dimensions**: ø 76 x H 1145 mm*
***Poids**: 10 kg*

Braccio gru 610 mm con basi fisse

610 mm davit arm with fixed sockets

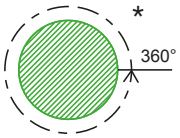

Art. IN-2044 - IN-2045

Prolunghe

Si utilizzano per estendere l'altezza del supporto a palo art. **IN-2003**.

Materiale: alluminio

Art.	Lungh. (mm)	Peso (kg)
IN-2044	605	9
IN-2045	834	11

Extensions

Used to extend the height of the mast art. ***IN-2003****.*

Material*: aluminium*

Art.	*Length. (mm)*	*Weight (kg)*
IN-2044	*605*	*9*
IN-2045	*834*	*11*

Verlängerung

Wird zur Verlängerung des Stützmasts Art. ***IN-2003*** *verwendet.*

Werkstoff: *Aluminium*

Art.	*Länge (mm)*	*Gewicht (Kg)*
IN-2044	*605*	*9*
IN-2045	*834*	*11*

Prolongaciones

Se utilizan para extender la altura del montante art. ***IN-2003****.*

Material*: aluminio*

Art.	*Lungh. (mm)*	*Peso (kg)*
IN-2044	*605*	*9*
IN-2045	*834*	*11*

Rallonges

Utilisés pour étendre la hauteur du support à mât art. ***IN-2003****.*

Matériaux*: aluminium*

Art.	*Lungh. (mm)*	*Peso (kg)*
IN-2044	*605*	*9*
IN-2045	*834*	*11*

Art. IN-2097

Base ad immersione per cemento o acciaio

Da usare con supporto a palo art. **IN-2003** e braccio art. **IN-2210**.
Per il fissaggio è necessario un foro ø 108 mm.

Materiale: acciaio inox AISI 304.
Disponibile anche nella versione in acciaio inox AISI 316.
Dimensioni: ø 102 x H 232 mm. *Angolo di lavoro
Peso: 4 kg

Core mount socket for concrete or steel

To be used with mast art. **IN-2003** *and davit arm art.* ***IN-2210****.*
A ø 108 mm hole is necessary for installation.

Material*: AISI 304 stainless steel.*
Also available in AISI 316 stainless steel upon request.
Dimensions*: ø 102 x H 232 mm. *Allowable working angle*
Weight*: 4 kg*

Befestigungshülse zum Einlassen in Beton oder Stahl

Zur Verwendung mit Stützmast Art. ***IN-2003*** *und Davitarm Art.* ***IN-2210****.*
Zur Befestigung ist ein Loch mit ø 108 mm erforderlich.

Werkstoff*: Edelstahl AISI 304.*
*Auch verfügbar in Edelstahlausführung AISI 316. *Zulässiger Arbeitswinkel*
Abmessungen*: ø 102 x H 232 mm*
Gewicht*: 4 kg*

Pedestal encastrado para hormigón y acero

Utilizar con montante ref. ***IN-2003*** *y brazo pescante ref.* ***IN-2210****.*
Requiere realizar una perforación de ø 108 mm.

Material*: acero inoxidable AISI 304.*
También disponible en acero inoxidable AISI 316
Dimensiones*: ø 102 x H 232 mm. * Angulo de trabaho*
Peso*: 4 kg*

Base à immersion pour ciment ou acier

A utiliser avec support à mât art. ***IN-2003*** *et potence art.* ***IN-2210****.*
Pour la fixation, un trou de ø 108 cm est nécessaire.

Matériaux*: acier inox AISI 304. Également disponible dans la version en acier inox AISI 316*
Dimensions*: ø 102 x H 232 mm. * Angle de deplacement*
Poids*: 4 kg*

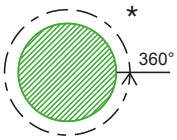

Art. IN-2006

Base a pavimento per cemento e acciaio

Da utilizzare con il supporto a palo art I**N-2003** e il braccio gru estendibile da 610 mm art. **IN-2210** su cemento esistente o strutture in metallo. Fissaggi non inclusi.

Materiale: acciaio inox AISI 304.
Disponibile anche nella versione in acciaio inox AISI 316 (art. **IN-2325**).
Dimensioni: L 305 x P 305 x H 238 mm. * Angolo di lavoro
Peso: 10 kg

Flush floor socket for concrete and steel

*To be used with mast art **IN-2003** and extendible 610 mm davit arm art. **IN-2210** on existing concrete or metal structures.
Bolts not included.*

***Material**: AISI 304 stainless steel.
Also available in AISI 316 stainless steel (art. **IN-2325**).
Dimensions: L 305 x W 305 x H 238 mm. *Allowable working angle
Weight: 10 kg*

Befestigungshülse für Beton- und Stahlböden

*Zur Verwendung mit Stützmast Art. **IN-2003** und ausziehbarem Davitarm 610 mm Art. **IN-2210** auf bereits bestehendem Beton oder Metallstrukturen. Die Befestigungsmittel sind nicht enthalten.*

***Werkstoff**: Edelstahl AISI 304.
Auch verfügbar in Edelstahlausführung AISI 316 (art. **IN-2325**)
Abmessungen: L 305 x B 305 x H 238 mm. *Zulässiger Arbeitswinkel
Gewicht: 10 kg*

Pedestal encastrado para hormigón o acero

*Utilizar con el montante art **IN-2003** y el brazo pescante extensible desde 610 mm art. **IN-2210** en cemento existente o estructuras de metal. Fijaciones no incluidas.*

***Material**: acero inoxidable AISI 304.
También disponible en acero inoxidable AISI 316 (art. **IN-2325**)
Dimensiones: L 305 x P 305 x H 238 mm. *Angulo de trabaho
Peso: 10 kg*

Base au sol pour ciment et acier

*À utiliser avec le mât de soutien art. **IN-2003** et la potence extensible de 610 mm art. **IN-2210** sur ciment existant ou structures en métal. Fixations non comprises.*

***Matériaux**: acier inox AISI 304.
Également disponible dans la version en acier inox AISI 316 (art. **IN-2325**).
Dimensions: L 305 x P 305 x H 238 mm. *Angle de deplacement
Poids: 10 kg*

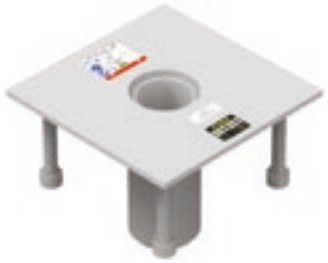

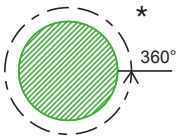

Art. IN-2007

Base a pavimento da getto per cemento

Da utilizzare con il supporto a palo art **IN-2003** e il braccio gru estendibile da 610 mm art. **IN-2210** su cemento in fase di posa per nuove costruzioni. Fissaggi non inclusi.

Materiale: acciaio inox AISI 304.
Disponibile anche nella versione in acciaio inox AISI 316 (art. **IN-2326**).
Dimensioni: L 305 x P 305 x H 238 mm. * Angolo di lavoro
Peso: 12 kg

Cast-in-place concrete floor socket

*To be used with mast art. **IN-2003** and extendible 610 mm davit arm art. **IN-2210** when laying concrete for new constructions. Bolts not included.*

***Material**: AISI 304 stainless steel.
Available in stainless steel AISI 316 version upon request (art. **IN-2326**)
Dimensions: L 305 x W 305 x H 238 mm. *Allowable working angle
Weight: 12 kg*

Befestigungshülse für Ortbeton

*Zur Verwendung mit Stützmast Art. **IN-2003** und ausziehbarem Davitarm 610 mm Art. **IN-2210** bei Ortbeton bei neuen Konstruktionen.
Die Befestigungsmittel sind nicht enthalten.*

***Werkstoff**: Edelstahl AISI 304.
Auch verfügbar in Edelstahlausführung AISI 316 (art. **IN-2326**)
Abmessungen: L 305 x B 305 x H 238 mm. *Zulässiger Arbeitswinkel
Gewicht: 12 kg*

Pedestal embebido en hormigón

*Utilizar con el montante art **IN-2003** y el brazo pescante extensible desde 610 mm art. **IN-2210** en cemento durante la fase de colocación para nuevas construcciones. Fijaciones no incluidas.*

***Material**: acero inoxidable AISI 304.
También disponible en acero inoxidable AISI 316 (art. **IN-2326**)
Dimensiones: L 305 x P 305 x H 238 mm. *Angulo de trabaho
Peso: 12 kg*

Base de potence pour béton coulé.

*À utiliser avec le mât de soutien art. **IN-2003** et la potence extensible de 610 mm art. **IN-2210** sur ciment en phase de pose pour nouvelles constructions. Fixations non comprises.*

***Matériaux**: acier inox AISI 304. Également disponible dans la version en acier inox AISI 316 (art. **IN-2326**).
Dimensions: L 305 x P 305 x H 238 mm.*Angle de deplacement
Poids: 12 kg*

Braccio gru 610 mm con basi fisse

610 mm davit arm with fixed sockets

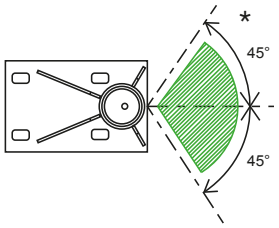

Art. IN-2005

Base a pavimento per cemento e acciaio

Da utilizzare con il supporto a palo art **IN-2003** e il braccio gru estendibile da 610 mm art. **IN-2210** su cemento o acciaio. Fissaggi non inclusi.

Materiale: acciaio inox AISI 304.
Disponibile anche nella versione in acciaio zincato (art. **IN-2106**) e acciaio inox AISI 316 (art. **IN-2311**)
Dimensioni: L 318 x P 203 x H 235 mm. * Angolo di lavoro
Peso: 10 kg

Floor socket for concrete and steel

*To be used with mast art. **IN-2003** and extendible 610 mm davit arm art. **IN-2210 on concrete or steel**. Bolts not included.*

***Material**: AISI 304 stainless steel.*
*Also available in zinc plated version (art. **IN-2106**) or AISI 316 stainless steel (art. **IN-2311**)*
***Dimensions**: L 318 x W 203 x H 235 mm. *Allowable working angle*
***Weight:** 10 kg*

Bodenhülse für Beton und Stahl

*Zur Verwendung mit Stützmast Art. **IN-2003** und ausziehbarem Davitarm 610 mm Art. **IN-2210** bei Beton oder Stahlunterkonstruktionen. Die Befestigungsmittel sind nicht enthalten.*

***Werkstoff**: Edelstahl AISI 304.*
*Auch verfügbar in Stahl verzinkt (art. **IN. 2106**) und edelstahl AISI 316 (art- **IN-2311**)*
***Abmessungen**: L 318 x W 203 x H 235 mm. *Zulässiger Arbeitswinkel*
***Gewicht**: 10 kg*

Pedestal descentrado para hormigón y acero

*Utilizar con el montante art. **IN-2003** y el brazo pescante extensible desde 610 mm art. **IN-2210** por hormigon y acero. Fijaciones no incluidas.*

***Material**: acero inoxidable AISI 304.*
*También disponible en acero galvanizado (ref. **IN-2106**) y acero inoxidable AISI 316 (ref. **IN-2311**).*
***Dimensiones**: L 318 x P 203 x H 235 mm. *Angulo de trabaho*
***Peso**: 10 kg*

Base au sol pour ciment et acier

*À utiliser avec le mât de soutien art. **IN-2003** et la potence extensible de 610 mm art. **IN-2210** sur ciment et acier.*
Fixations non comprises.

***Matériaux**: acier inox AISI 304. Également disponible dans la version en acier galvanisé (art. **IN-2106**) et acier inox AISI 316 (art. **IN-2311**).*
***Dimensions**: L 318 x P 203 x H 235 mm. *Angle de deplacement*
***Poids**: 10 kg*

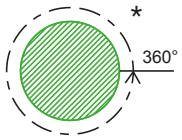

Art. IN-2105

Base centrale a pavimento per cemento e acciaio

Da utilizzare con il supporto a palo art. **IN-2003** e il braccio gru estendibile da 610 mm art. **IN-2210**. Consente angoli di lavoro fissi e multipli di 90°. Fissaggi non inclusi.

Materiale: Acciaio inox AISI 304. Disponibile anche nella versione in acciaio zincato (art. IN-2137) e acciaio inox AISI 316 (art. IN-2329).
Dimensioni: L 318 x P 203 x H 235 mm. * Angolo di lavoro
Peso: 10 kg

Central floor socket for concrete and steel

*To be used with mast art **IN-2003** and extendible 610 mm davit arm art. **IN-2210**. It allows to work with fixed or multiple of 90° angles. Bolts not included.*

***Material**: AISI 304 stainless steel.*
*Also available in zinc plated version (art. **IN-2137**) or AISI 316 stainless steel (art. **IN-2329**).*
***Dimensions**: L 318 x W 203 x H 235 mm. *Allowable working angle*
***Weight**: 10 kg*

Mittige Bodenplatte für Beton und Stahl

*Zur Verwendung mit Stützmast Art. **IN-2003** und ausziehbarem Davitarm 610 mm Art. **IN-2210**. Ermöglicht feste Arbeitswinkel und Vielfache von 90°-Winkeln. Die Befestigungsmittel sind nicht enthalten.*

***Werkstoff**: Edelstahl AISI 304.*
*Auch verfügbar in Stahl verzinkt (art. **IN. 2137**) und edelstahl AISI 316 (art- **IN-2329**)*
***Abmessungen**: L 318 x B 203 x H 235 m. *Zulässiger Arbeitswinkel*
***Gewicht**:* 10 kg

Pedestal centrado para hormigón y acero

*Utilizar con el montante art. **IN-2003** y el brazo pescante extensible desde 610 mm art. **IN-2210**. Permite ángulos de trabajo fijos y múltiples de 90°. Fijaciones no incluidas.*

***Material**: acero inoxidable AISI 304.*
*También disponible en acero galvanizado (ref. **IN-2137**) y acero inoxidable AISI 316 (ref. **IN-2329**).*
***Dimensiones:** L 318 x P 203 x H 235 mm. *Angulo de trabaho*
***Peso:** 10 kg*

Base centrale au sol pour ciment et acier

*À utiliser avec le mât de soutien art. **IN-2003** et la potence extensible de 610 mm art. **IN-2210**. Permet des angles de travail fixes et multiples de 90°. Fixations non comprises.*

***Matériaux**: acier inox AISI 304.*
*Également disponible dans la version en acier galvanisé (art. **IN-2137**) et acier inox AISI 316 (art. **IN-2329**).*
***Dimensions:** L 318 x P 203 x H 235 mm. *Angle de deplacement*
***Poids:** 10 kg*

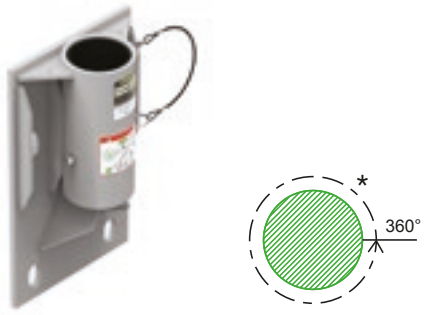

Art. IN-2013

Base a parete per cemento e acciaio

Da utilizzare su pareti con il supporto a palo art. **IN-2003** e il braccio gru estendibile da 610 mm art. **IN-2210**. Fissaggi non inclusi.

Materiale: acciaio inox AISI 304.
Disponibile anche nella versione in acciaio zincato (art. **IN-2107**) e acciaio inox AISI 316 (art. **IN-2327**).
Dimensioni: L 229 x P 111 x H 406 mm. * Angolo di lavoro
Peso: 13 kg

Wall socket for concrete and steel

*To be used with mast art. **IN-2003** and extendible 610 mm davit arm art. IN-2210. Bolts not included.*

***Material**: AISI 304 stainless steel.*
*Also available in zinc plated version (art. **IN-2107**) and AISI 316 stainless steel (art. **IN-2327**).*
***Dimensions**: L 229 x W 111 x H 406 mm. *Allowable working angle*
***Weight**: 13 kg*

Wandkonsole für Beton und Stahl

*Zur Verwendung an Wänden mit Stützmast Art. **IN-2003** und ausziehbarem Davitarm 610 mm **Art. IN-2210**.*
Die Befestigungsmittel sind nicht enthalten.

***Werkstoff**: Edelstahl AISI 304.*
*Auch verfügbar in Stahl verzinkt (art. **IN-2107**) und Edelstahl AISI 316 (art. **IN-2327**).*
***Abmessungen**: L 229 x B 111 x H 406 mm. *Zulässiger Arbeitswinkel*
***Gewicht**: 13 kg*

Pedestal de pared para hormigón y acero

*Utilizar en paredes con el montante art. **IN-2003** y el brazo pescante extensible desde 610 mm art. **IN-2210**. Fijaciones no incluidas.*

***Material**: acero inoxidable AISI 304.*
*También disponible en acero galvanizado (art. **IN-2107**) y acero inoxidable AISI 316 (ref. **IN-2327**).*
***Dimensiones**: L 229 x P 111 x H 406 mm. *Angulo de trabaho*
***Peso**: 13 kg*

Base murale pour ciment et acier

*À utiliser sur murs avec le mât de soutien art. **IN-2003** et la potence extensible de 610 mm art. **IN-2210**. Fixations non comprises.*

***Matériaux**: acier inox AISI 304.*
*Également disponible dans la version en acier galvanisé (art. **IN-2107**) et acier inox AISI 316 (art. **IN-2327**).*
***Dimensions**: L 229 x P 111 x H 406 mm. *Angle de deplacement*
***Poids**: 13 kg*

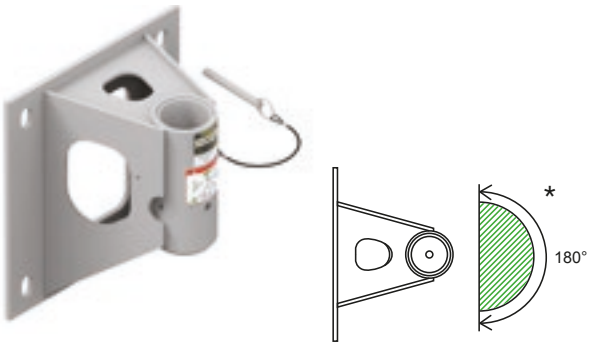

Art. IN-2124

Base sporgente a parete

Da utilizzare su pareti con il supporto a palo art. **IN-2003** e il braccio gru estendibile da 610 mm art. **IN-2210**.
Distanzia il supporto dalla parete di 203 mm.
Fissaggi non inclusi.

Materiale: acciaio inox AISI 304
Dimensioni: L 368 x P 254 x H 406 mm. * Angolo di lavoro
Peso: 21 kg

Protruding wall socket

*To be used with mast art **IN-2003** and extendible 610 mm davit arm art. **IN-2210**.*
Provides a 203 mm clearance from the wall. Bolts not included.

***Material:** AISI 304 stainless steel*
***Dimensions:** L 368 x W 254 x H 406 mm. *Allowable working angle*
***Weight:** 21 kg*

Wandkonsole mit Abstand

*Zur Verwendung an Wänden mit Stützmast Art. **IN-2003** und ausziehbarem Davitarm 610 mm Art. **IN-2210**.*
Hält den Stützmast auf 203 mm Abstand zur Wand.
Die Befestigungsmittel sind nicht enthalten.

***Werkstoff**: Edelstahl AISI 304*
***Abmessungen**: L 368 x B 254 x H 406 mm. *Zulässiger Arbeitswinkel*
***Gewicht**: 21 kg*

Pedestal de pared desplazado

*Utilizar en paredes con el montante art. **IN-2003** y el brazo pescante extensible desde 610 mm art. **IN-2210**.*
Distancia el montante de la pared de 203 mm.
Fijaciones no incluidas.

***Material:** acero inoxidable AISI 304*
***Dimensiones:** L 368 x P 254 x H 406 mm. *Angulo de trabaho*
***Peso:** 21 kg*

Base murale en surplomb

*À utiliser sur murs avec le mât de soutien art. **IN-2003** et la potence extensible de 610 mm art. **IN-2210**.*
Espace le support du mur de 203 mm.
Fixations non comprises.

***Matériaux**: acier inox AISI 304*
***Dimensions**: L 368 x P 254 x H 406 mm. *Angle de deplacement*
***Poids**: 21 kg*

Braccio gru 610 mm con basi fisse

610 mm davit arm with fixed sockets

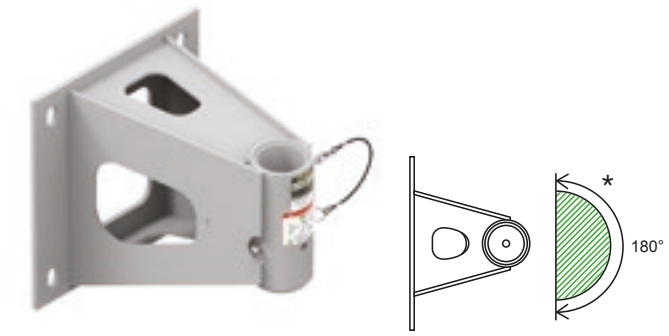

Art. IN-2067

Base sporgente a parete

Da utilizzare su pareti con il supporto a palo art. **IN-2003** e il braccio gru estendibile da 610 mm art. **IN-2210**. Distanzia il supporto dalla parete di 356 mm. Fissaggi non inclusi.

Materiale: acciaio inox AISI 304.
Disponibile anche nella versione in acciaio inox AISI 316 (art. **IN-2312**).
Dimensioni: L 368 x P 429 x H 406 mm. * Angolo di lavoro
Peso: 27 kg

Protruding wall socket

*To be used with mast art **IN-2003** and extendible 610 mm davit arm art. **IN-2210**. Provides a 356 mm clearance from the wall.*
Bolts not included.

***Material**: AISI 304 stainless steel.*
*Available in stainless steel AISI 316 version (art. **IN-2312**).*
***Dimensions**: L 368 x W 429 x H 406 mm. *Allowable working angle*
***Weight**: 27 kg*

Wandkonsole mit Abstand

*Zur Verwendung an Wänden mit Stützmast Art. **IN-2003** und ausziehbarem Davitarm 610 mm Art. **IN-2210**. Hält den Stützmast auf 356 mm Abstand zur Wand. Die Befestigungsmittel sind nicht enthalten.*

***Werkstoff**: Edelstahl AISI 304.*
*Auch verfügbar in Edelstahlausführung AISI 316 (Art. **IN-2312**).*
***Abmessungen**: L 368 x B 429 x H 406 mm. *Zulässiger Arbeitswinkel*
***Gewicht**: 27 kg*

Pedestal de pared desplazado

*Utilizar en paredes con el montante art. **IN-2003** y el brazo pescante extensible desde 610 mm art. **IN-2210**. Distancia el montante de la pared de 356 mm. Fijaciones no incluidas.*

***Material**: acero inoxidable AISI 304.*
*También disponible en acero inoxidable AISI 316 (ref. **IN-2312**).*
***Dimensiones**: L 368 x P 429 x H 406 mm. *Angulo de trabaho*
***Peso**: 27 kg*

Base murale en surplomb

*À utiliser sur murs avec le mât de soutien art. **IN-2003** et la potence extensible de 610 mm art. **IN-2210**. Espace le support du mur de 356 mm. Fixations non comprises.*

***Matériaux**: acier inox AISI 304.*
*Également disponible dans la version en acier inox AISI 316 (art. **IN-2312**).*
***Dimensions**: L 368 x P 429 x H 406 mm. *Angle de deplacement*
***Poids**: 27 kg*

Art. IN-2072 - IN-2073

Tappo

Si utilizza quando il supporto a palo non è inserito, per evitare la caduta di oggetti all'interno del foro della base. Disponibile anche nella versione con cavetto d'acciaio (art. **IN-2073**) per facilitare l'apertura.

Materiale: gomma e materiale plastico
Dimensioni: ø 88,9 x H 50,8 mm
Peso: 0,2 kg

Cap

*Used when the mast is not inserted, to prevent objects from falling inside the base hole. Also available with a steel cable (art. **IN-2073**) to ease opening.*

***Material**: rubber and plastic*
***Dimensions**: ø 88,9 x H 50,8 mm*
***Weight**: 0,2 kg*

Abdeckkappe

*Zur Verwendung, wenn der Stützmast nicht eingesetzt ist, um zu verhindern, dass Gegenstände in die Mastaufnahme fallen. Verfügbar ebenfalls in einer Ausführung mit Seil (Art. **IN-2073**), um ein leichteres Entfernen zu ermöglichen.*

***Werkstoff**: Gummi und Kunststoff*
***Abmessungen**: ø 88,9 x H 50,8 mm*
***Gewicht**: 0,2 kg*

Tapón

*Se utiliza cuando el montante no es inserido, para evitar la caída de objetos en el interior del agujero de la base. También disponible con cable de acero (art. **IN-2073**) para facilitar la apertura.*

***Material**: caucho y plásticos*
***Dimensiones**: ø 88,9 x H 50,8 mm*
***Peso**: 0,2 kg*

Bouchon

*A utiliser quand le mat n'est pas inséré pour éviter la chute d'objets à l'intérieur du trou de la base. Également disponible dans la version avec câble en acier (art. **IN-2073**) pour faciliter l'ouverture.*

***Matériaux**: caoutchouc et matériau plastique*
***Dimensions**: ø 88,9 x H 50,8 mm*
***Poids**: 0,2 kg*

Braccio gru 610 mm con basi fisse e regolabili per pareti · *610 mm davit arm with fixed and adjustable barrel mount sleeves*

Braccio gru 610 mm con basi fisse e regolabili per pareti

610 mm davit arm with fixed and adjustable barrel mount sleeves

PIASTRA PER ADATTATORE DISPOSITIVO RETRATTILE
Plate for retractable system brackets
Adapter für Höhensicherungsgerätehalterung
Placa para adaptador de dispositivos retractil
Plaque pour adaptateur système rétractable

BRACCIO GRU
Davit arm
Davitarme
Brazos pescantes
Potences

PIASTRA PER ADATTATORE ARGANO
Plate for winch bracket
Adapter für Windenhalterung
Placa para adaptador del cabrestante
Plaque pour adaptateur de treuil

SUPPORTO A PALO
Mast
Stützmast
Montantes
Mât de soutien

BASI REGOLABILI PER PARETI
Adjustable barrel mount sleeve
Einstellbare Wandkonsolen
Bases réglables pour murs
Pedestales regulables para paredes

Art. IN-2210

Braccio gru da 610 mm

Dotato di attacco per dispositivo retrattile e argano per facilitare l'accesso negli spazi confinati. Da utilizzare con il supporto a palo art. **IN-2003** e una base appropriata oppure con il parapetto autoportante art. **IN-2108** o art. **IN-2324**. Estendibile da 381 a 610 mm. Dotato di un punto d'ancoraggio da 22kN.

Materiale: alluminio
Dimensioni: L 1431-1884 x P 148 x H 252 mm
Peso: 15 kg

610 mm davit arm

*Equipped with retractable system and winch bracket to ease access in confined spaces. To be used with mast art. **IN-2003** and an appropriate base or with self-supporting manhole guard art. **IN-2108** or art. **IN-2324**. Extensible from 381 to 610 mm. Equipped with a 22kN anchor point.*

***Material**: aluminium*
***Dimensions**: L 1431-1884 x W 148 x H 252 mm*
***Weight**: 15 kg*

610 mm Davitarm

*Mit Anschluss für Sicherungs- / Rettungsgerät und Winde, um den Zugang zu engen Räumen zu erleichtern. Zur Verwendung mit Stützmast Art. **IN-2003** und geeigneter Befestigungshülse oder mit selbsttragendem Geländer Art. **IN-2108** und **IN-2324**. Ausziehbar von 381 bis 610 mm. Ausgestattet mit einem 22 kN Anschlagpunkt.*

***Werkstoff**: Aluminium*
***Abmessungen**: L 1431-1884 x B 148 x H 252 mm*
***Gewicht**: 15 kg*

Brazo pescante 610 mm

*Equipado con pletinas para enganche rápido de rescatador retráctil y polipasto, para facilitar acceso al espacio confinado. Utilizar con montante ref. **IN-2003** y un soporte adecuado, o con la barandilla autoportante ref. **IN-2108** o ref. **IN-2324**. Telescópico de 381 a 610 mm de alcance. Equipado con un punto de anclaje de 22 kN.*

***Material**: aluminio*
***Dimensiones**: L 1431-1884 x P 148 x H 252 mm*
***Peso**: 15 kg*

Potence de 610 mm

*Doté de fixation pour système rétractable et treuil pour faciliter l'accès aux espaces confinés. A utiliser avec support à mât art. **IN-2003** et une base appropriée ou avec le parapet autoporteur art. **IN-2108** ou art. **IN-2324**. Extensible de 381 à 610 mm. Doté d'un point d'ancrage de 22 kN.*

***Matériaux**: aluminium*
***Dimensions**: L 1431-1884 x P 148 x H 252 mm*
***Poids**: 15 kg*

Art. IN-2003

Supporto a palo

Da utilizzare con il braccio art. **IN-2210** e una base adatta.

Materiale: alluminio
Dimensioni: ø 76 x H 1145 mm
Peso: 10 kg

Mast

*To be used with davit arm art. **IN-2210** and a suitable socket.*

***Material**: aluminium*
***Dimensions**: ø 76 x H 1145 mm*
***Weight**: 10 kg*

Stützmast

*Zur Verwendung mit Davitarm Art. **IN-2210** und einer geeigneten Befestigungshülse.*

***Werkstoff**: Aluminium*
***Abmessungen:** ø 76 x H 1145 mm*
***Gewicht**: 10 kg*

Montantes

*Utilizar con brazo pescante ref. **IN-2210** y un soporte adecuado.*

***Material**: aluminio*
***Dimensiones**: ø 76 x H 1145 mm*
***Peso**: 10 kg*

Mât de soutien

*A utiliser avec la potence art. **IN-2210** et une base appropriée.*

Matériaux: *aluminium*
***Dimensions**: ø 76 x H 1145 mm*
***Poids**: 10 kg*

Bracci gru 610 mm con basi fisse e regolabili per pareti

610 mm davit arms with fixed and adjustable barrel mount sleeves

Art. IN-2483-4

Braccio gru con supporto a palo integrato

Braccio gru con sbraccio fisso da 610 mm.
Dotato di un punto di ancoraggio. Offre la possibilità di installazione di un argano/sistema retrattile aggiuntivo tramite l'adattatore **A2395-07**.

Materiale: alluminio
Dimensioni: L 730 x P 76 x H 1606 mm
Peso: 23 kg

Davit arm with built-in mast

Davit arm with 610 mm fixed reach.
*Equipped with an anchor point. Allows the use of a secondary block (winch/srl) through the specific adaptor **A2395-07**.*

***Material**: aluminium*
***Dimensions**: L 730 x P 76 x H 1606 mm*
***Weight**: 23 kg*

Davitarm mit integriertem Stützmast

Davitarm mit fester Ausladung 610 mm.
*Ausgestattet mit Anschlagpunkt. Ermöglicht die Anbringung eines zusätzlichen Sicherungs- / Rettungsgeräts oder einer zusätzlichen Winde mit Hilfe des Adapters **A2395-07**.*

***Werkstoff**: Aluminium*
***Abmessungen**: L 730 x ø 76 x H 1606 mm*
***Gewicht**: 23 kg*

Brazo pescante con montante integrado

Brazo pescante con alcance fijo de 610 mm.
*Equipado con un punto de anclaje. Ofrece la posibilidad de instalar un cabrestante/sistema retráctil adicional mediante el adaptador **A2395-07**.*

***Material**: aluminio*
***Dimensiones**: L 730 x P 76 x H 1606 mm*
***Peso**: 23 kg*

Potence avec mât de soutien intégré

Potence à déport fixe de 610 mm.
*Doté d'un point d'ancrage. Offre la possibilité d'installer un treuil/système rétractile supplémentaire au moyen de l'adaptateur **A2395-07**.*

***Matériaux**: aluminium*
***Dimensions**: L 730 x P 76 x H 1606 mm*
***Poids**: 23 kg*

Art. A2395-07

Supporto per adattatore sistema retrattile o argano

Da utilizzare con braccio gru art. **IN-2483-4**.

Materiale: acciaio zincato
Dimensioni: L 464 x P 126 x H 175 mm
Peso: 5 kg

Bracket for retractable system adapter or winch

*To be used with davit arm art. **IN-2483-4**.*

***Material**: zinc plated steel*
***Dimensions**: L 464 x P 126 x H 175 mm*
***Weight**: 5 kg*

Halterung für Adapter Einziehvorrichtung oder Winde

*Zur Verwendung mit Davitarm Art. **IN-2483-4**.*

***Werkstoff**: Stahl, verzinkt*
***Abmessungen**: L 464 x B 126 x H 175 mm*
***Gewicht**: 5 kg*

Montante para adaptador al sistema retráctil o cabrestante

*Utilizar con el brazo pescante art. **IN-2483-4**.*

***Material**: acero galvanizado*
***Dimensiones**: L 464 x P 126 x H 175 mm*
***Peso**: 5 kg*

Support pour adaptateur système rétractile ou treuil

*À utiliser avec la potence art. **IN-2483-4**.*

***Matériaux**: acier galvanisé*
***Dimensions**: L 464 x P 126 x H 175 mm*
***Poids**: 5 kg*

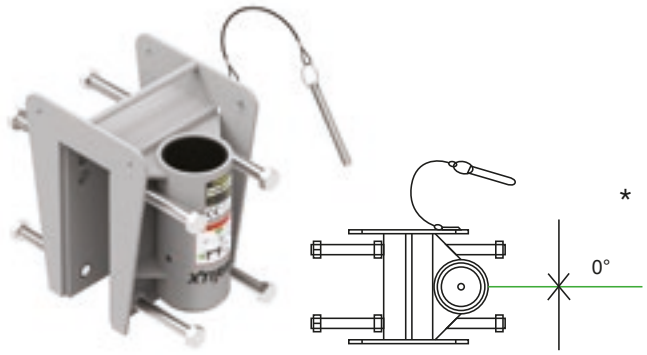

Art. IN-2021

Base fissa a morsa per pareti o palancolati

Da utilizzare su pareti o palancolati di spessore massimo 79mm. Ideale per applicazioni su imbarcazioni.

Materiale: acciaio inox AISI 304
Dimensioni: L 216 x P 287-366 x H 318 mm. *Angolo di lavoro
Peso: 17 kg

Fixed barrel adapter for walls or sheet piles

To be used on walls or sheet piles with a maximum thickness of 79mm. Ideal for applications on boats.

***Material**: AISI 304 stainless steel*
***Dimensions**: L 216 x W 287-366 x H 318 mm. *Allowable working angle*
***Weight**: 17 kg*

Umklammerungskonsole für Wände oder Spundwände

Zur Verwendung an Wänden bzw. Spundwänden mit max. Bauteildicke von 79 mm. Ideal zur Installation auf Booten.

***Werkstoff**: Edelstahl AISI 304*
***Abmessungen**: L 216 x B 287-366 x H 318 mm. *Zulässiger Arbeitswinkel*
***Gewicht**: 17 kg*

Pedestal fijo de mordaza para paredes o tablestacados

Utilizar en paredes o tablestacados con un espesor máximo de 79mm. Ideal para aplicaciones en embarcaciones.

***Material**: acero inoxidable AISI 304*
***Dimensiones**: L 216 x P 287-366 x H 318 mm. *Angulo de trabaho*
***Peso**: 17 kg*

Base fixe à serre-joint pour murs ou palplanches

À utiliser sur murs ou palplanches de 79 mm d'épaisseur max. Idéale pour applications sur embarcations.

***Matériaux**: acier inox AISI 304*
***Dimensions**: L 216 x P 287-366 x H 318 mm. * Angle de deplacement*
***Poids**: 17 kg*

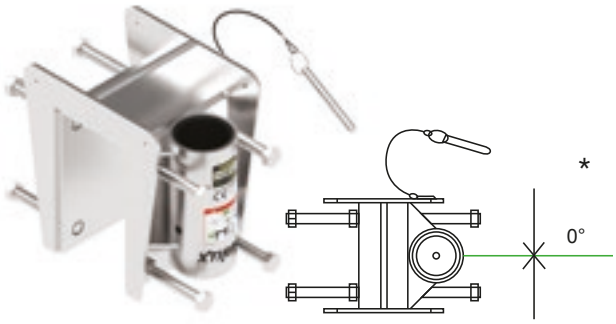

Art. IN-2315

Base fissa a morsa per pareti o palancolati

Da utilizzare su pareti o palancolati di spessore compreso tra 51mm e 127mm. Ideale per applicazioni su imbarcazioni.

Materiale: acciaio zincato
Dimensioni: L 216 x P 329-408 x H 318 mm. *Angolo di lavoro
Peso: 21 kg

Fixed barrel adapter for walls or sheet piles

To be used on walls or sheet pile with thickness between 51mm and 127mm. Ideal for applications on boats.

***Material**: zinc plated steel*
***Dimensions**: L 216 x W 329-408 x H 318 mm. *Allowable working angle*
***Weight**: 21 kg*

Umklammerungskonsole für Wände oder Spundwände

Zur Verwendung an Wänden bzw. Spundwänden mit einer Bauteildicke zwischen 51 mm und 127 mm. Ideal zur Installation auf Booten.

***Werkstoff**: Stahl, verzinkt*
***Abmessungen**: L 216 x B 329-408 x H 318 mm. *Zulässiger Arbeitswinkel*
***Gewicht**: 21 kg*

Pedestal fijo de mordaza para paredes o tablestacados

Utilizar en paredes o tablestacados con un espesor comprendido entre 51 mm y 127 mm. Ideal para aplicaciones en embarcaciones.

***Material**: acero galvanizado*
***Dimensiones**: L 216 x P 329-408 x H 318 mm. *Angulo de trabaho*
***Peso**: 21 kg*

Base fixe à serre-joint pour murs ou palplanches

À utiliser sur murs ou palplanches d'épaisseur comprise entre 51 mm et 127 mm. Idéale pour applications sur embarcations.

***Matériaux**: acier galvanisé*
***Dimensions**: L 216 x P 329-408 x H 318 mm. *Angle de deplacement*
***Poids**: 21 kg*

Bracci gru 610 mm con basi fisse e regolabili per pareti

610 mm davit arms with fixed and adjustable barrel mount sleeves

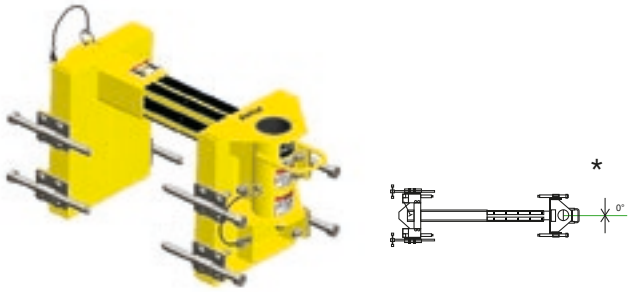

Art. IN-2008

Base regolabile a parete

Da utilizzare su pareti o palancolati di spessore compreso tra 152 mm e 400 mm. Dotata di otto chiavi per il serraggio delle barre di fissaggio.

Materiale: alluminio
Dimensioni: L 533-932 x P 372 x H 419. *Angolo di lavoro
Peso: 30 kg

Adjustable wall adapter base

To be used on walls or sheet piles with a thickness of 152 to 400 mm. Fitted with eight spanners to tighten the fixing bars.

***Material**: aluminium*
***Thickness**: L 533-932 x P 372 x H 419. *Allowable working angle*
***Weight**: 30 kg*

Einstellbare Umklammerungskonsole für Wände

Zur Verwendung an Wänden bzw. Spundwänden mit einer Bauteildicke zwischen 152 mm und 400 mm. Ausgestattet mit acht Schlüsseln zum Spannen der Arretierungsstangen.

***Werkstoff**: Aluminium*
***Abmessungen**: L 533-932 x B 372 x H 419. *Zulässiger Arbeitswinkel.*
***Gewicht**: 30 kg*

Sargento regulable para paredes

Utilizar en paredes o tablestacados con un espesor comprendido entre 152 mm y 400 mm. Equipada con ocho llaves para el ajuste de las barras de fijación.

***Material**: aluminio*
***Espesor**: L 533-932 x P 372 x H 419. *Angulo de trabaho*
***Peso**: 30 kg*

Bases réglables murales

À utiliser sur murs ou palplanches d'épaisseur comprise entre 152 mm et 400 mm. Dotée de huit clés de serrage pour les barres de fixation.

***Matériaux**: aluminium*
***Épaisseur**: L 533-932 x P 372 x H 419. *Angle de deplacement*
***Peso**: 30 kg*

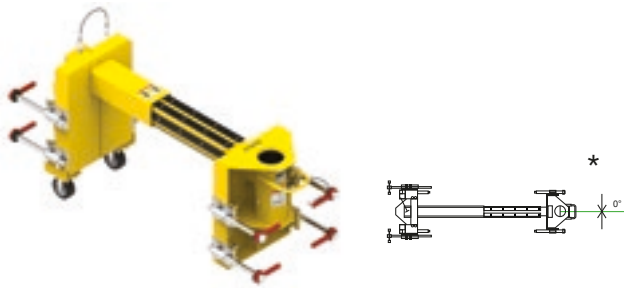

Art. IN-2168

Base regolabile a parete

Da utilizzare su pareti o palancolati di spessore compreso tra 305 mm e 610 mm. Dotata di ruote e di otto chiavi per il serraggio delle barre di fissaggio.

Materiale: alluminio
Dimensioni: L 787-1145 x P373 x H 538. * Angolo di lavoro
Peso: 31 kg

Adjustable wall adapter base

To be used on walls or sheet piles with a thickness of 305 mm to 610 mm. Equipped with wheels and with eight spanners to tighten the fixing bars.

***Material**: aluminium*
***Thickness**: L 787-1145 x P373 x H 538. *Allowable working angle*
***Weight**: 31 kg*

Einstellbare Umklammerungskonsole für Wände

Zur Verwendung an Wänden bzw. Spundwänden mit einer Bauteildicke zwischen 305 mm und 610 mm. Ausgestattet mit acht Schlüsseln zum Spannen der Arretierungsstangen.

***Werkstoff:** Aluminium*
***Abmessungen**: L 787-1145 x B 373 x H 538. *Zulässiger Arbeitswinkel*
***Gewicht**: 31 kg*

Sargento regulable para paredes

Utilizar en paredes o tablestacados con un espesor comprendido entre 305 mm y 610 mm. Equipada con ruedas y ocho llaves para el ajuste de las barras de fijación.

***Material:** aluminio*
***Espesor:** L 787-1145 x P373 x H 538. *Angulo de trabaho*
***Peso:** 31 kg*

Bases réglables murales

À utiliser sur murs ou palplanches d'épaisseur comprise entre 305 mm et 610 mm. Dotée de roues et de huit clés de serrage pour les barres de fixation.

***Matériaux**: aluminium*
***Épaisseur**: L 787-1145 x P373 x H 538. *Angle de deplacement*
***Peso**: 31 kg*

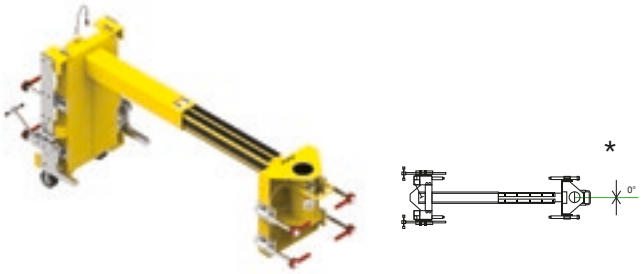

Art. IN-2125

Base regolabile a parete

Da utilizzare su pareti o palancolati di spessore compreso tra 610 mm e 1143 mm. Dotata di ruote e otto chiavi per il serraggio delle barre di fissaggio.

Materiale: alluminio
Dimensioni: L 1056/1615 x P 492 x H 722 mm. *Angolo di lavoro
Peso: 52 kg

Adjustable wall adapter base

To be used on walls or sheet piles with a thickness of 610 and 1143 mm. Equipped with wheels and with eight spanners to tighten the fixing bars.

***Material**: aluminium*
***Thickness**: L 1056/1615 x P 492 x H 722 mm. *Allowable working angle*
***Weight**: 52 kg*

Einstellbare Umklammerungskonsole für Wände

Zur Verwendung an Wänden bzw. Spundwänden mit einer Bauteildicke zwischen 610 mm und 1143 mm. Ausgestattet mit Rollen und acht Schlüsseln zum Spannen der Befestigungsstangen.

***Werkstoff**: Aluminium*
***Stärken**: L 1056/1615 x P 492 x H 722 mm. *Zulässiger Arbeitswinkel*
***Gewicht**: 52 kg*

Sargento regulable para paredes

Utilizar en paredes o tablestacados con un espesor comprendido entre 610 mm y 1143 mm. Equipada con ruedas y ocho llaves para el ajuste de las barras de fijación.

***Material**: aluminio*
***Espesor**: L 1056/1615 x P 492 x H 722 mm. *Angulo de trabaho*
***Peso**: 52 kg*

Bases réglables murales

À utiliser sur murs ou palplanches d'épaisseur comprise entre 610 mm et 1143 mm. Dotée de roues et de huit clés de serrage pour les barres de fixation.

***Matériaux**: aluminium*
***Épaisseur**: L 1056/1615 x P 492 x H 722 mm. *Angle de deplacement*
***Poids**: 52 kg*

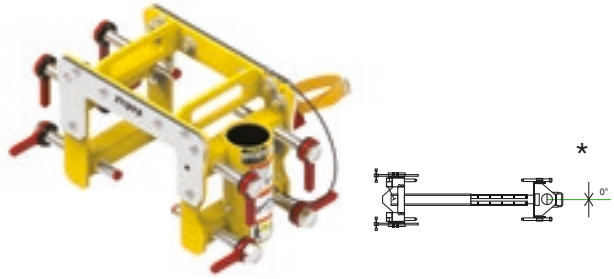

Art. IN-2482

Base regolabile compatta a parete

Da utilizzare su pareti o palancolati di spessore compreso tra 51 mm e 267 mm. Dotata di otto chiavi per il serraggio delle barre di fissaggio e di sistema ferma scala.
Di peso e dimensioni contenute per agevolare il trasporto.

Materiale: alluminio
Dimensioni: L 727 x P 314 x H 318 mm. *Angolo di lavoro
Peso: 23 kg

Compact adjustable trench base

To be used on walls or sheet piles with a thickness of 51 mm to 267mm. Fitted with eight keys to tighten the fixing bars and with a ladder retainer system. Reduced weight and dimensions to ease transport.

***Material**: aluminium*
***Thickness**: L 727 x P 314 x H 318 mm. *Allowable working angle*
***Weight**: 23 kg*

Einstellbare Wandkonsole kompakt

Zur Verwendung an Wänden bzw. Spundwänden mit einer Bauteildicke zwischen 51 mm und 267 mm. Ausgestattet mit acht Schlüsseln zum Spannen der Befestigungsstangen und mit Leiterbefestigung. Kompakt und leichtgewichtig für einen einfachen Transport.

***Werkstoff**: Aluminium*
***Abmessungen**: L 727 x B 314 x H 318 mm. *Zulässiger Arbeitswinkel*
***Gewicht**: 23 kg*

Pedestal regulable compacto de pared

Utilizar en paredes o tablestacados con un espesor comprendido entre 51 mm y 267 mm. Equipada con ocho llaves para el ajuste de las barras de fijación y del sistema de retención de la escalera.
Con un peso y tamaño reducidos para facilitar el transporte.

***Material**: aluminio*
***Espesor**: L 727 x P 314 x H 318 mm. *Angulo de trabaho*
***Peso**: 23 kg*

Base réglable compacte murale

À utiliser sur murs ou palplanches d'épaisseur comprise entre 51 mm et 267 mm. Dotée de huit clés de serrage pour les barres de fixation et de système de blocage d'échelle.
De poids et dimensions contenus pour faciliter le transport.

***Matériaux**: aluminium*
***Épaisseur**: L 727 x P 314 x H 318 mm. * Angle de deplacement*
***Poids**: 23 kg*

Bracci gru 610 mm con basi fisse e regolabili per pareti

610 mm davit arms with fixed and adjustable barrel mount sleeves

Braccio gru 610 mm con parapetto autoportante · *610 mm davit arm with self-supporting manhole guard*

Braccio gru 610 mm con parapetto autoportante

610 mm davit arm with self-supporting manhole guard

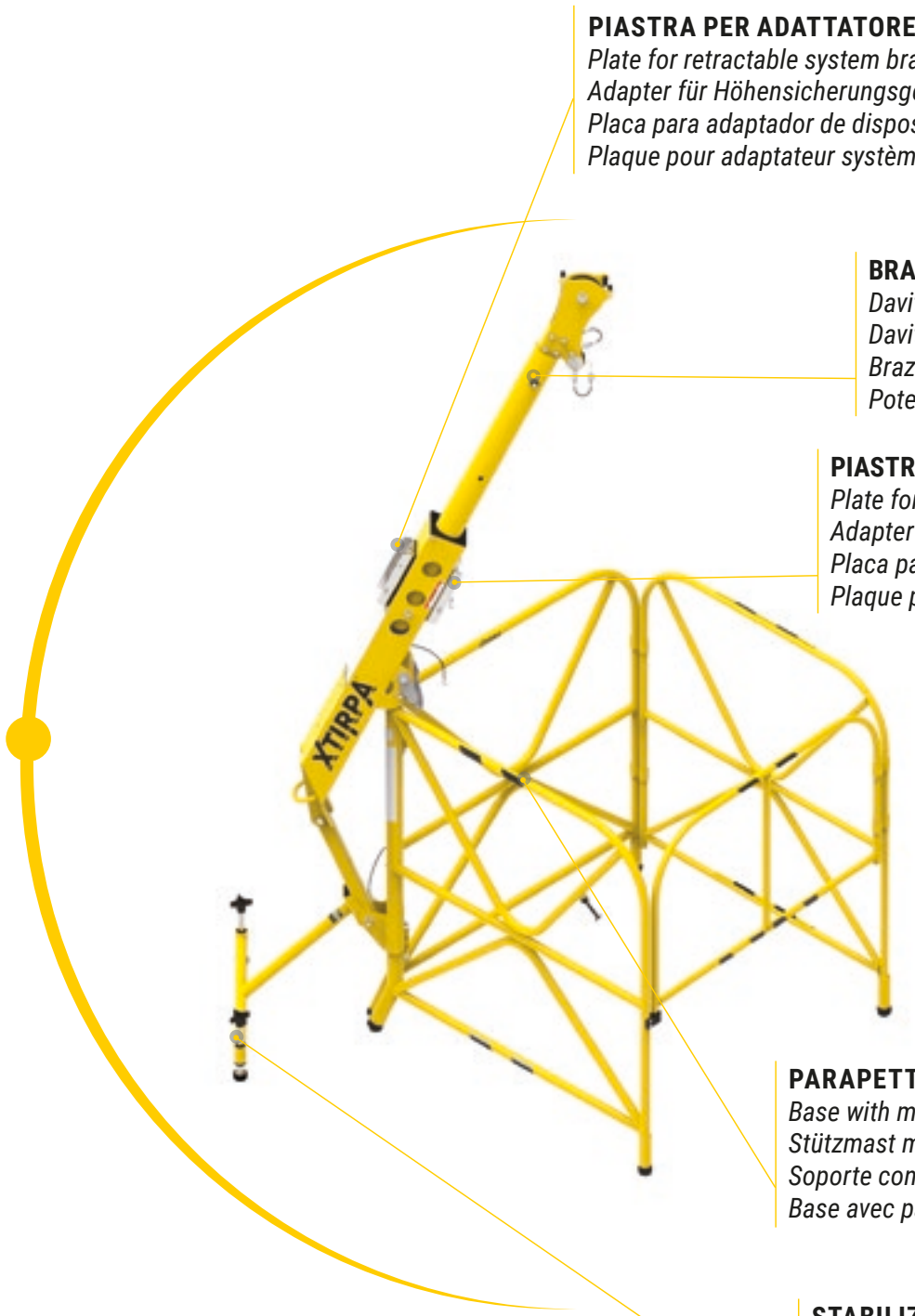

PIASTRA PER ADATTATORE DISPOSITIVO RETRATTILE
Plate for retractable system brackets
Adapter für Höhensicherungsgerätehalterung
Placa para adaptador de dispositivos retractil
Plaque pour adaptateur système rétractable

BRACCIO GRU
Davit arm
Davitarm
Brazo pescante
Potence

PIASTRA PER ADATTATORE ARGANO
Plate for winch bracket
Adapter für Windenhalterung
Placa para adaptador del cabrestante
Plaque pour adaptateur de treuil

PARAPETTO AUTOPORTANTE
Base with manhole guard
Stützmast mit Geländer
Soporte con barandilla autoportante
Base avec parapet de délimitatuion intégré

STABILIZZATORE PER PARAPETTO AUTOPORTANTE
Manhole guard stabilizer
Geländerstabilisator
Estabilizador paras parapeto
Stabilisateur pour parapet

Art. IN-2210

Braccio gru da 610 mm

Dotato di attacco per dispositivo retrattile e argano per facilitare l'accesso negli spazi confinati. Da utilizzare con il supporto a palo art. **IN-2003** e una base appropriata oppure con il parapetto autoportante art. **IN-2108** o art. **IN-2324**. Estendibile da 381 a 610 mm. Dotato di un punto d'ancoraggio da 22kN.

Materiale: alluminio
Dimensioni: L 1431-1884 x P 148 x H 252 mm
Peso: 15 kg

610 mm davit arm

Equipped with retractable system and winch bracket to ease access in confined spaces. To be used with mast art. ***IN-2003*** *and an appropriate base or with self-supporting manhole guard art.* ***IN-2108*** *or art.* ***IN-2324****. Extensible from 381 to 610 mm. Equipped with a 22kN anchor point.*

Material*: aluminium*
Dimensions*: L 1431-1884 x W 148 x H 252 mm*
Weight*: 15 kg*

610 mm Davitarm

Mit Anschluss für Sicherungs- / Rettungsgerät und Winde, um den Zugang zu engen Räumen zu erleichtern. Zur Verwendung mit Stützmast Art. ***IN-2003*** *und geeigneter Befestigungshülse oder mit selbsttragendem Geländer Art.* ***IN-2108*** *und* ***IN-2324****. Ausziehbar von 381 bis 610 mm. Ausgestattet mit einem 22 kN Anschlagpunkt.*

Werkstoff*: Aluminium*
Abmessungen*: L 1431-1884 x B 148 x H 252 mm*
Gewicht*: 15 kg*

Brazo pescante 610 mm

Equipado con pletinas para enganche rápido de rescatador retráctil y polipasto, para facilitar acceso al espacio confinado. Utilizar con montante ref. ***IN-2003*** *y un soporte adecuado, o con la barandilla autoportante ref.* ***IN-2108*** *o ref.* ***IN-2324****. Telescópico de 381 a 610 mm de alcance. Equipado con un punto de anclaje de 22 kN.*

Material*: aluminio*
Dimensiones*: L 1431-1884 x P 148 x H 252 mm*
Peso*: 15 kg*

Potence de 610 mm

Doté de fixation pour système rétractable et treuil pour faciliter l'accès aux espaces confinés. A utiliser avec support à mât art. ***IN-2003*** *et une base appropriée ou avec le parapet autoporteur art.* ***IN-2108*** *ou art.* ***IN-2324****. Extensible de 381 à 610 mm. Doté d'un point d'ancrage de 22 kN.*

Matériaux*: aluminium*
Dimensions*: L 1431-1884 x P 148 x H 252 mm*
Poids*: 15 kg*

Art. IN-2108

Base con parapetto autoportante

Si utilizza in combinazione con il braccio **IN-2210**.

Materiale: alluminio
Dimensioni: L 992 x P 947 x H 1133 mm
Peso: 15 kg

Base with self supporting manhole guard

Used in combination with davit arm ***IN-2210****.*

Material*: aluminium*
Dimensions*: L 992 x W 947 x H 1133 mm*
Weight*: 15 kg*

Stützmast mit Geländer

Zur Verwendung in Kombination mit dem Davitarm ***IN-2210****.*

Werkstoff*: Aluminium*
Abmessungen*: L 992 x B 947 x H 1133 mm*
Gewicht*: 15 kg*

Soporte con barandilla autoportante

Utilizar con brazo pescante ref. ***IN-2210****.*

Material*: aluminio*
Dimensiones*: L 992 x P 947 x H 1133 mm*
Peso*: 15 kg*

Base avec parapet de délimitation intégré

A utiliser avec la potence ***IN-2210****.*

Matériaux: *aluminium*
Dimensions*: L 992 x P 947 x H 1133 mm*
Poids*: 15 kg*

Braccio gru 610 mm con parapetto autoportante

610 mm davit arm with self-supporting manhole guard

Art. **IN-2324**

Base con parapetto grande autoportante

Si utilizza in combinazione con il braccio **IN-2210**.

Materiale: alluminio
Dimensioni: L 1320 x P 1313 x H 1136 mm
Peso: 22 kg

Large base with self-supporting manhole guard

*Used in combination with davit arm **IN-2210**.*

***Material**: aluminium*
***Dimensions**: L 1320 x W 1313 x H 1136 mm*
***Weight**: 22 kg*

Stützmast mit großem Geländer

*Zur Verwendung in Kombination mit dem Davitarm **IN-2210**.*

***Werkstoff**: Aluminium*
***Abmessungen**: L 1320 x B 1313 x H 1136 mm*
***Gewicht**: 22 kg*

Soporte grande con barandilla autoportante

*Utilizar con brazo pescante ref. **IN-2210**.*

***Material**: aluminio*
***Dimensiones**: L 1320 x P 1313 x H 1136 mm*
***Peso**: 22 kg*

Base grande avec parapet de délimitation intégré

*A utiliser avec la potence **IN-2210**.*

***Matériaux**: aluminium*
***Dimensions**: L 1320 x P 1313 x H 1136 mm*
***Poids**: 22 kg*

Art. A2101-07

Sezione singola di parapetto con cardini

Modulabile con il parapetto art. **IN-2101** per la creazione di aree di lavoro sicure. Utilizzabile con gli art. **IN-2108** e **IN-2324**.

Materiale: alluminio
Dimensioni: L 928 x H 1068 mm
Peso: 3,2 kg

Single section of barricade with hinges

*Modular with manhole guard art. **IN-2101** for the creation of safe work areas. Can also be used with art. **IN-2108** and **IN-2324**.*

***Material**: aluminium*
***Dimensions**: L 928 x H 1068 mm*
***Weight**: 3,2 kg*

Einzelnes Geländerelement

*Erweiterbar mit Geländer **IN-2101** zur Absicherung von Arbeitsbereichen. Zur Verwendung auch mit Art. **IN-2108** und Art. **IN-2324**.*

***Werkstoff**: Aluminium*
***Abmessungen**: L 928 x H 1068 mm*
***Gewicht**: 3,2 kg*

Sección individual de barandilla con goznes

*Modulable con el parapeto art. **IN-2101** para la creación de áreas de trabajo seguras. Puede utilizarse con los art. **IN-2108** y **IN-2324**.*

***Material**: aluminio*
***Dimensiones**: L 928 x H 1068 mm*
***Peso**: 3.2 kg*

Section simple de parapet avec gonds

*Modulaire avec le parapet art. **IN-2101** pour la mise en place de zones de travail sûres. Utilisable avec les art. **IN-2108** et **IN-2324**.*

***Matériaux**: aluminium*
***Dimensions**: L 928 x H 1068 mm*
***Poids**: 3,2 kg*

Art. IN-2101

Parapetto non autoportante con cardini

Per la creazione di aree di lavoro sicure e utilizzabile per incrementare l'area di copertura degli art. **IN-2108** e **IN-2324**.

Materiale: alluminio
Dimensioni: L 965 x L 965 x H 1068 mm
Peso: 13 kg

Not self-supporting manhole guard with hinges

*For the creation of safe work areas and to extend art. **IN-2108** and **IN-2324**.*

***Material**: aluminium*
***Dimensions**: L 965 x L 965 x H 1068 mm*
***Weight**: 13 kg*

Nicht selbsttragendes Geländer mit Zapfen

*Zur Schaffung sicherer Arbeitsbereiche und zur zur Erweiterung von Art. **IN-2108** und **IN-2324**.*

***Werkstoff**: Aluminium*
***Abmessungen**: L 965 x L 965 x H 1068 mm*
***Gewicht**: 13 kg*

Parapeto no autoportante con goznes

*Para la creación de áreas de trabajo seguras y para extender los art. **IN-2108** y **IN-2324**.*

***Material**: aluminio*
***Dimensiones**: L 965 x L 965 x H 1068 mm*
***Peso**: 13 kg*

Parapet non autoportant avec gonds

*Pour la mise en place de zones de travail sûres et augmenter l'extension des art. **IN-2108** et **IN-2324**.*

***Matériaux**: aluminium*
***Dimensions**: L 965 x L 965 x H 1068 mm*
***Poids**: 13 kg*

Braccio gru 610 mm con parapetto autoportante

610 mm davit arm with self-supporting manhole guard

Art. A2108-18

Stabilizzatore per parapetto

Adatto ai parapetti autoportanti art. **IN-2108** e **IN-2324**. Da utilizzare sempre nelle configurazioni a "V" del parapetto aperto e in caso di dispositivi retrattili con cavi di lunghezza superiore a 50 m per incrementare la stabilità del sistema.

Materiale: alluminio
Dimensioni: L 521 x P 374 x H 395 mm
Peso: 2 kg

Manhole guard stabilizer

*Suitable for self-supporting manhole guard art. **IN-2108** and **IN-2324**. To be used in all open manhole "V" configurations and when SRL cable length is longer than 50 m, to increase the system stability*

***Material**: aluminium*
***Dimensions**: L 521 x W 374 x H 395 mm*
***Weight**: 2 kg*

Geländerstabilisator

*Geeignet für selbsttragende Geländer Art. **IN-2108** und **IN-2324**. Sollte stets mit offenen Geländern bzw. bei Sicherungs- / Rettungsgeräten mit Seilen von mehr als 50 m Länge verwendet werden, um eine höhere Stabiltät des Systems zu garantieren.*

***Werkstoff**: Aluminium*
***Abmessungen**: L 521 x B 374 x H 395 mm*
***Gewicht**: 2 kg*

Estabilizador paras parapeto

*Idóneo para parapetos autoportantes art. **IN-2108** y **IN-2324**. Utilizar siempre en las configuraciones en "V" del parapeto abierto y en caso de dispositivos retráctiles con cables de longitud superior a 50 m para incrementar la estabilidad del sistema.*

***Material**: aluminio*
***Dimensiones**: L 521 x P 374 x H 395 mm*
***Peso**: 2 kg*

Stabilisateur pour parapet

*Adapté aux parapets autoporteurs art. **IN-2108** et **IN-2324**. À utiliser dans les configurations de parapet en "V" ouvert et en présence de dispositifs rétractiles avec câbles de longueur supérieure à 50 m pour augmenter la stabilité du système.*

***Matériaux**: aluminium*
***Dimensions**: L 521 x P 374 x H 395 mm*
***Poids**: 2 kg*

Art. A2108-20

Stabilizzatore con ruote per parapetto

Adatto ai parapetti autoportanti art. **IN-2108** e **IN-2324**.
Da utilizzare sempre nelle configurazioni a "V" del parapetto aperto e in caso di dispositivi retrattili con cavi di lunghezza superiore a 50 m per incrementare la stabilità del sistema. Le ruote migliorano la maneggevolezza del dispositivo e consentono di spostarlo senza smontarlo.

Materiale: alluminio
Dimensioni: L 559 x P 377 x H 440 mm
Peso: 6 kg

Manhole guard stabilizer with wheels

*Suitable for self-supporting manhole guard art. **IN-2108** and **IN-2324**. To be used in all open "V" configurations and when SRL with cables longer than 50m are used to increase system stability.
The wheels ensure easier handling of the device and allow it to be moved without the need to take it apart.*

***Material**: aluminium*
***Dimensions**: L 559 x W 377 x H 440 mm*
***Weight**: 6 kg*

Geländerstabilisator mit Rollen

*Geeignet für selbsttragende Geländer Art. **IN-2108** und **IN-2324**. Sollte stets mit offenen Geländern bzw. bbei Sicherungs- / Rettungsgeräten mit Seilen von mehr als 50 m Länge verwendet werden, um eine höhere Stabilität des Systems zu garantieren. Die Rollen erleichtern das Versetzen der Einrichtung ohne Demontage.*

***Werkstoff**: Aluminium*
***Abmessungen**: L 559 x B 377 x H 440 mm*
***Gewicht**: 6 kg*

Estabilizador con ruedas para parapeto

*Idóneo para parapetos autoportantes art. **IN-2108** y **IN-2324**. Utilizar siempre en las configuraciones en "V"del parapeto abierto y en caso de dispositivos retráctiles con cables de longitud superior a 50 m para incrementar la estabilidad del sistema. Las ruedas mejoran la manejabilidad del dispositivo y permiten desplazarlo sin tener que desmontarlo.*

***Material**: aluminio*
***Dimensiones**: L 559 x P 377 x H 440 mm*
***Peso**: 6 kg*

Stabilisateur à roues pour parapet

*Adapté aux parapets autoportants art. **IN-2108** et **IN-2324**. À utiliser toujours dans les configurations de parapet en "V" ouvert et en présence de dispositifs rétractiles avec câbles de longueur supérieure à 50 m pour augmenter la stabilité du système. Les roues améliorent la maniabilité du dispositif et permettent de le déplacer sans le démonter.*

***Matériaux**: aluminium*
***Dimensions**: L 559 x P 377 x H 440 mm*
***Poids**: 6 kg*

Art. P2108-025

Sacca di trasporto

Sacca per il trasporto della base con parapetto autoportante art. **IN-2108**.

Materiale: tessuto
Dimensioni: L 1140 x P 1050 x H 220 mm

Transport bag

Manhole guard transport bag for art. ***IN-2108****.*

Material*: tissue*
Dimensions*: L 1140 x W 1050 x H 220 mm*

Transporttasche

Transporttasche für Stützmast mit Geländer Art. ***IN-2108****.*

Werkstoff*: Textil*
Abmessungen*: L 1140 x B 1050 x H 220 mm*

Saco de transporte

Saco para el transporte de la base autoportante art. ***IN-2108****.*

Material*: tejido*
Dimensiones*: L 1140 x P 1050 x H 220 mm*

Hausse de transport

Housse de transport de la base autoporteuse art. ***IN-2108****.*

Matériaux*: tissu*
Dimensions*: L 1140 x P 1050 x H 220 mm*

Art. P2002-046

Sacca di trasporto

Sacca per il trasporto del braccio gru art. **IN-2210**.

Materiale: tessuto
Dimensioni: L 1510 x P 140 x H 200 mm

Transport bag

Davit arm base transport bag for art. ***IN-2210****.*

Material*: tissue*
Dimensions*: L 1510 x W 140 x H 200 mm*

Transporttasche

Transporttasche für Davitarm Art. ***IN-2210****.*

Werkstoff*: Textil*
Abmessungen*: L 1510 x B 140 x H 200 mm*

Saco de transporte

Saco para el transporte del brazo grúa art. ***IN-2210****.*

Material*: tejido*
Dimensiones*: L 1510 x P 140 x H 200 mm*

Hausse de transport

Housse de transport de la potence art. ***IN-2210****.*

Matériaux*: tissu*
Dimensions*: L 1510 x P 140 x H 200 mm*

Braccio gru 610 mm con parapetto autoportante

610 mm davit arm with self-supporting manhole guard

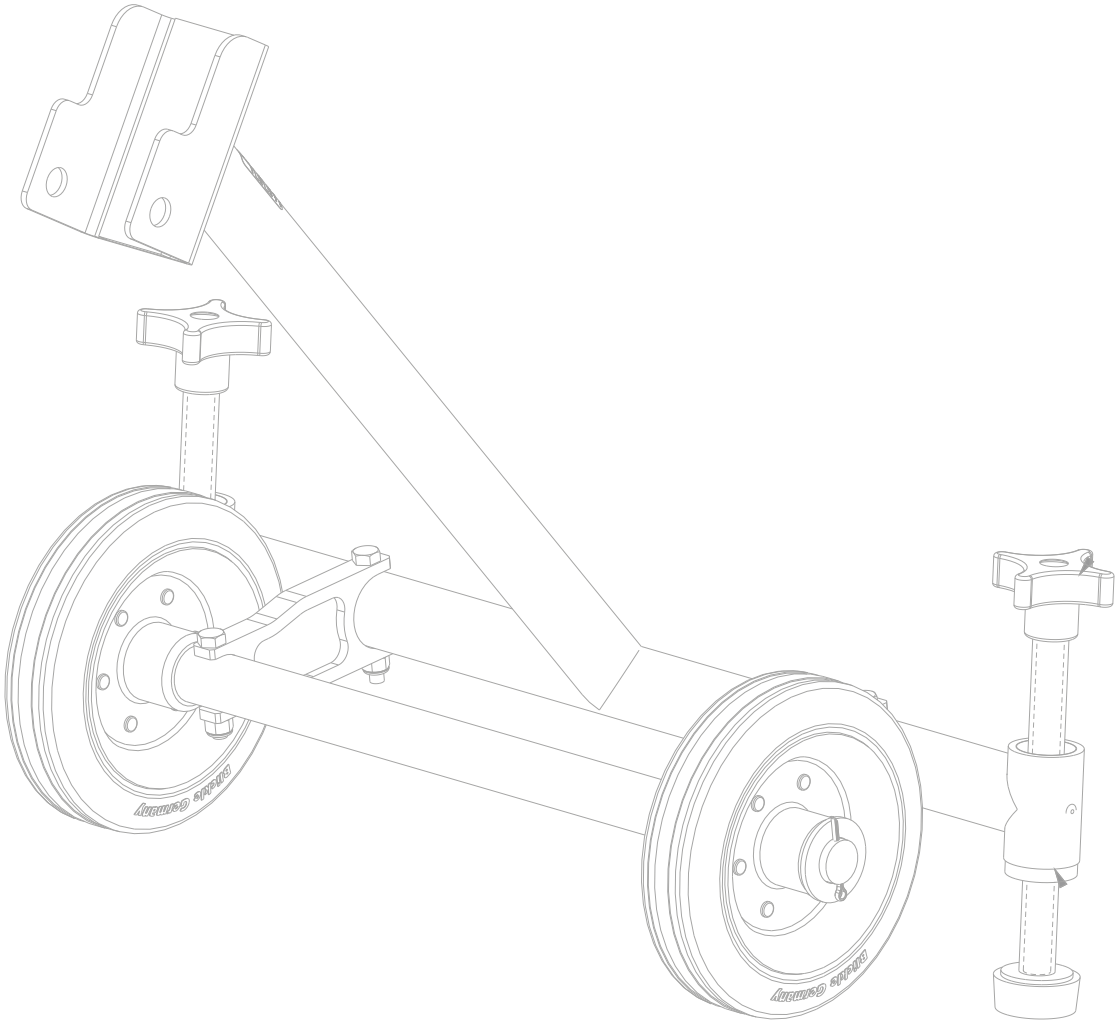

Braccio gru 610 mm con base ad "H" su ruote · *610 mm davit arm with "H" base on wheels*

Braccio gru 610 mm con base ad "H" su ruote

610 mm davit arm with "H" base on wheels

PIASTRA PER ADATTATORE DISPOSITIVO RETRATTILE
Plate for retractable system brackets
Adapter für Höhensicherungsgerätehalterung
Placa para adaptador de dispositivos retractil
Plaque pour adaptateur système rétractable

BRACCIO GRU
Davit arm
Davitarm
Brazo pescante
Potenze

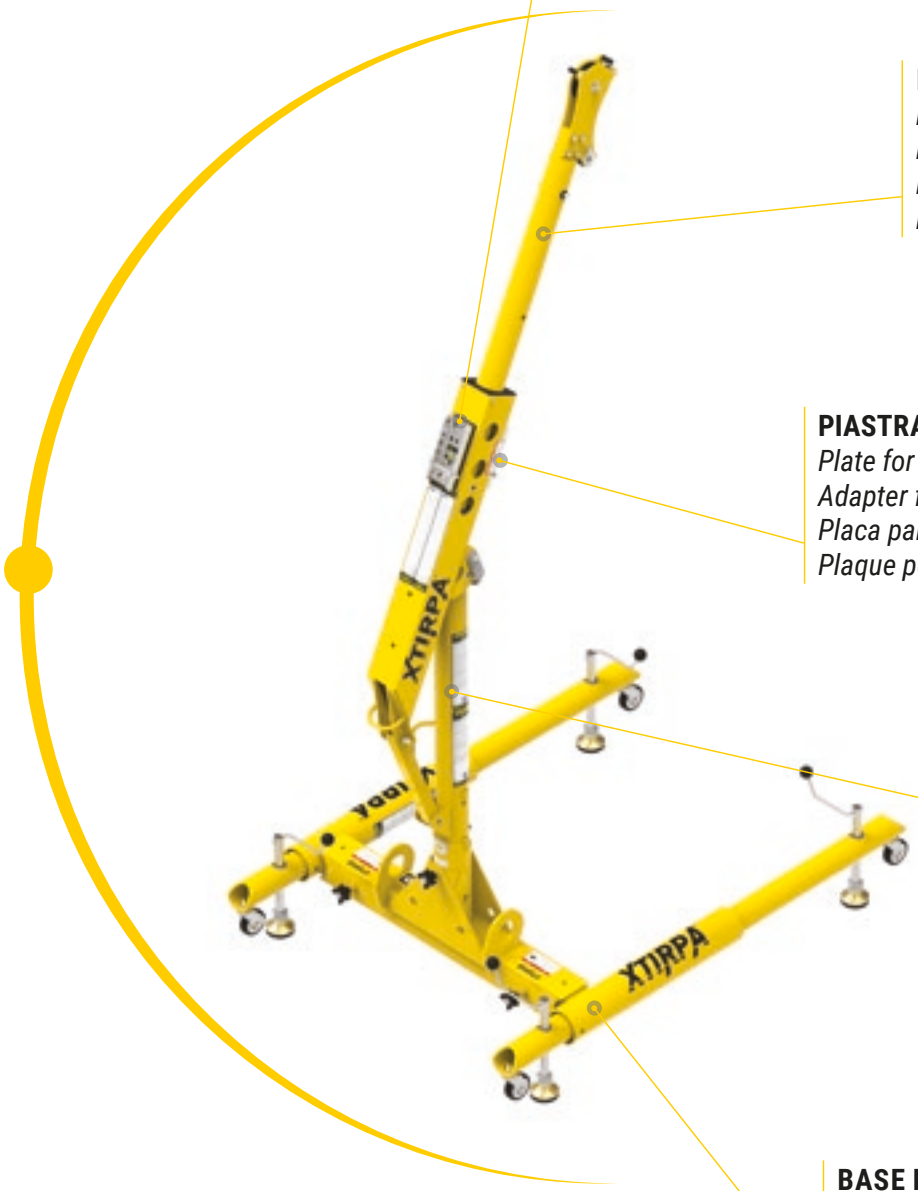

PIASTRA PER ADATTATORE ARGANO
Plate for winch bracket
Adapter für Windenhalterung
Placa para adaptador del cabrestante
Plaque pour adaptateur de treuil

SUPPORTO A PALO
Mast
Stützmast
Montantes
Mât de soutien

BASE MOBILE AD "H"
Portable "H" base
Verfahrbarer "H"-förmiger Standfuß
Base portátil en forma de "H"
Base portable en "H"

Art. IN-2210

Braccio gru da 610 mm

Dotato di attacco per dispositivo retrattile e argano per facilitare l'accesso negli spazi confinati. Da utilizzare con il supporto a palo art. **IN-2003** e una base appropriata oppure con il parapetto autoportante art. **IN-2108** o art. **IN-2324**. Estendibile da 381 a 610 mm. Dotato di un punto d'ancoraggio da 22kN.

Materiale: alluminio
Dimensioni: L 1431-1884 x P 148 x H 252 mm
Peso: 15 kg

610 mm davit arm

*Equipped with retractable system and winch bracket to ease access in confined spaces. To be used with mast art. **IN-2003** and an appropriate base or with self-supporting manhole guard art. **IN-2108** or art. **IN-2324**. Extensible from 381 to 610 mm. Equipped with a 22kN anchor point.*

***Material**: aluminium*
***Dimensions**: L 1431-1884 x W 148 x H 252 mm*
***Weight**: 15 kg*

610 mm Davitarm

*Mit Anschluss für Sicherungs- / Rettungsgerät und Winde, um den Zugang zu engen Räumen zu erleichtern. Zur Verwendung mit Stützmast Art. **IN-2003** und geeigneter Befestigungshülse oder mit selbsttragendem Geländer Art. **IN-2108** und **IN-2324**. Ausziehbar von 381 bis 610 mm. Ausgestattet mit einem 22 kN Anschlagpunkt.*

***Werkstoff**: Aluminium*
***Abmessungen**: L 1431-1884 x B 148 x H 252 mm*
***Gewicht**: 15 kg*

Brazo pescante 610 mm

*Equipado con pletinas para enganche rápido de rescatador retráctil y polipasto, para facilitar acceso al espacio confinado. Utilizar con montante ref. **IN-2003** y un soporte adecuado, o con la barandilla autoportante ref. **IN-2108** o ref. **IN-2324**. Telescópico de 381 a 610 mm de alcance. Equipado con un punto de anclaje de 22 kN.*

***Material**: aluminio*
***Dimensiones**: L 1431-1884 x P 148 x H 252 mm*
***Peso**: 15 kg*

Potence de 610 mm

*Doté de fixation pour système rétractable et treuil pour faciliter l'accès aux espaces confinés. A utiliser avec support à mât art. **IN-2003** et une base appropriée ou avec le parapet autoporteur art. **IN-2108** ou art. **IN-232**4. Extensible de 381 à 610 mm. Doté d'un point d'ancrage de 22 kN.*

***Matériaux**: aluminium*
***Dimensions**: L 1431-1884 x P 148 x H 252 mm*
***Poids**: 15 kg*

Art. IN-2003

Supporto a palo

Da utilizzare con il braccio art. **IN-2210** e una base adatta.

Materiale: alluminio
Dimensioni: ø 76 x H 1145 mm
Peso: 10 kg

Mast

*To be used with davit arm art. **IN-2210** and a suitable socket.*

***Material**: aluminium*
***Dimensions**: ø 76 x H 1145 mm*
***Weight**: 10 kg*

Stützmast

*Zur Verwendung mit Davitarm Art. **IN-2210** und einer geeigneten Befestigungshülse.*

***Werkstoff**: Aluminium*
***Abmessungen:** ø 76 x H 1145 mm*
***Gewicht**: 10 kg*

Montantes

*Utilizar con brazo pescante ref. **IN-2210** y un soporte adecuado.*

***Material**: aluminio*
***Dimensiones**: ø 76 x H 1145 mm*
***Peso**: 10 kg*

Mât de soutien

*A utiliser avec la potence art. **IN-2210** et une base appropriée.*

***Matériaux**: aluminium*
***Dimensions**: ø 76 x H 1145 mm*
***Poids**: 10 kg*

Braccio gru 610 mm con base ad "H" su ruote · *610 mm davit arm with "H"-base on wheels*

Braccio gru 610 mm con base ad "H" su ruote

610 mm davit arm with "H"-base on wheels

Art. **IN-2118**

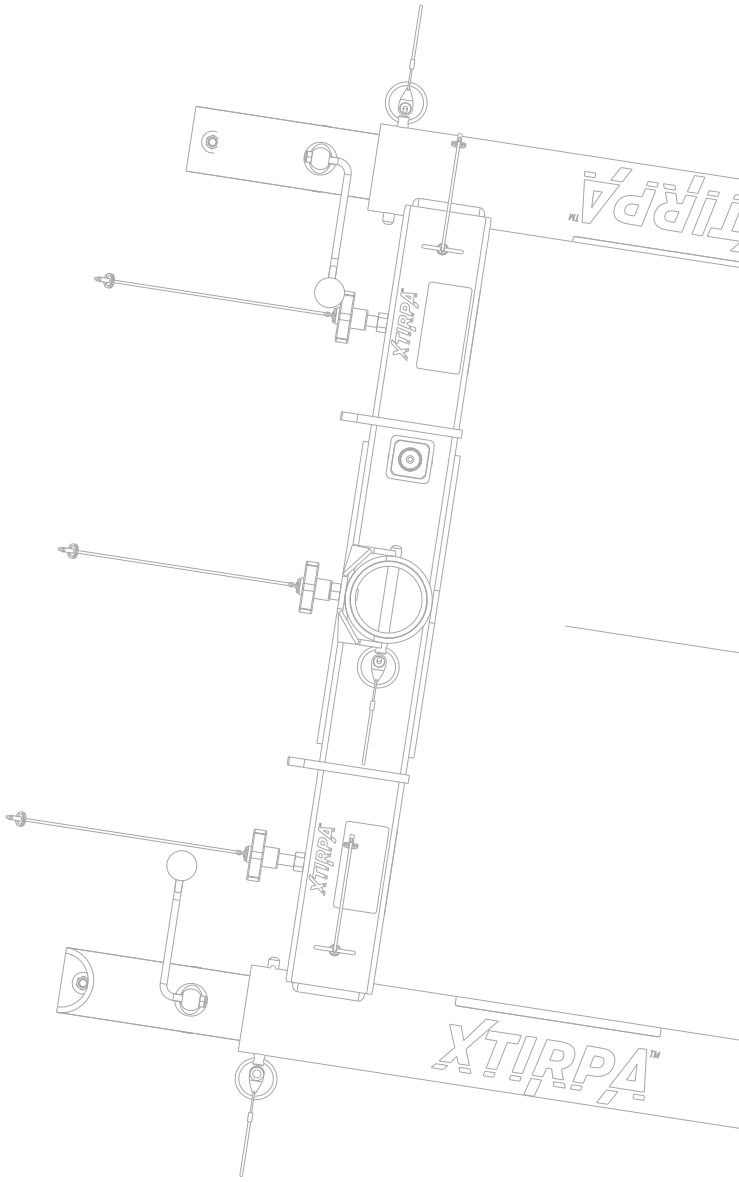

Base mobile regolabile ad H

Da utilizzare con il supporto a palo art. **IN-2003** il braccio art. **IN-2210**.

Materiale: alluminio
Dimensioni: L 1092-1689 x P 1473 x H 463-558 mm
Peso: 43 kg

Adjustable and portable H-base

*To be used with mast art. **IN-2003** and davit arm art. **IN-2210**.*

***Material**: aluminium*
***Dimensions**: L 1092-1689 x W 1473 x H 463-558 mm*
***Weight:** 43 kg*

Verfahrbarer, einstellbarer H-Standfuß

*Zur Verwendung mit Stützmast Art. **IN-2003** und Davitarm Art. **IN-2210**.*

***Werkstoff**: Aluminium*
***Abmessungen**: L 1092-1689 x B 1473 x H 463-558 mm*
***Gewicht**: 43 kg*

Pedestal móvil regulable en H

*Utilizar con montante ref. **IN-2003** y brazo pescante ref. **IN-2210**.*

***Material**: aluminio*
***Dimensiones**: L 1092-1689 x P 1473 x H 463-558 mm*
***Peso:** 43 kg*

Base mobile réglable en H

*A utiliser avec le support à mât art. **IN-2003** et la potence art. **IN-2210**.*

***Matériaux**: aluminium*
***Dimensions**: L 1092-1689 x P 1473 x H 463-558 mm*
***Poids**: 43 kg*

Braccio gru 610 mm con stabilizzatore · *610 mm davit arm with stabilizer*

Braccio gru 610 mm con stabilizzatore

610 mm davit arm with stabilizer

SUPPORTO A PALO
Mast
Stützmast
Montantes
Mât de soutien

BRACCIO GRU
Davit arm
Davitarm
Brazo pescante
Potenze

PIASTRA PER ADATTATORE DISPOSITIVO RETRATTILE
Plate for retractable system brackets
Adapter für Höhensicherungsgerätehalterung
Placa para adaptador de dispositivos retractil
Plaque pour adaptateur système rétractable

PIASTRA PER ADATTATORE ARGANO
Plate for winch bracket
Adapter für Windenhalterung
Placa para adaptador del cabrestante
Plaque pour adaptateur de treuil

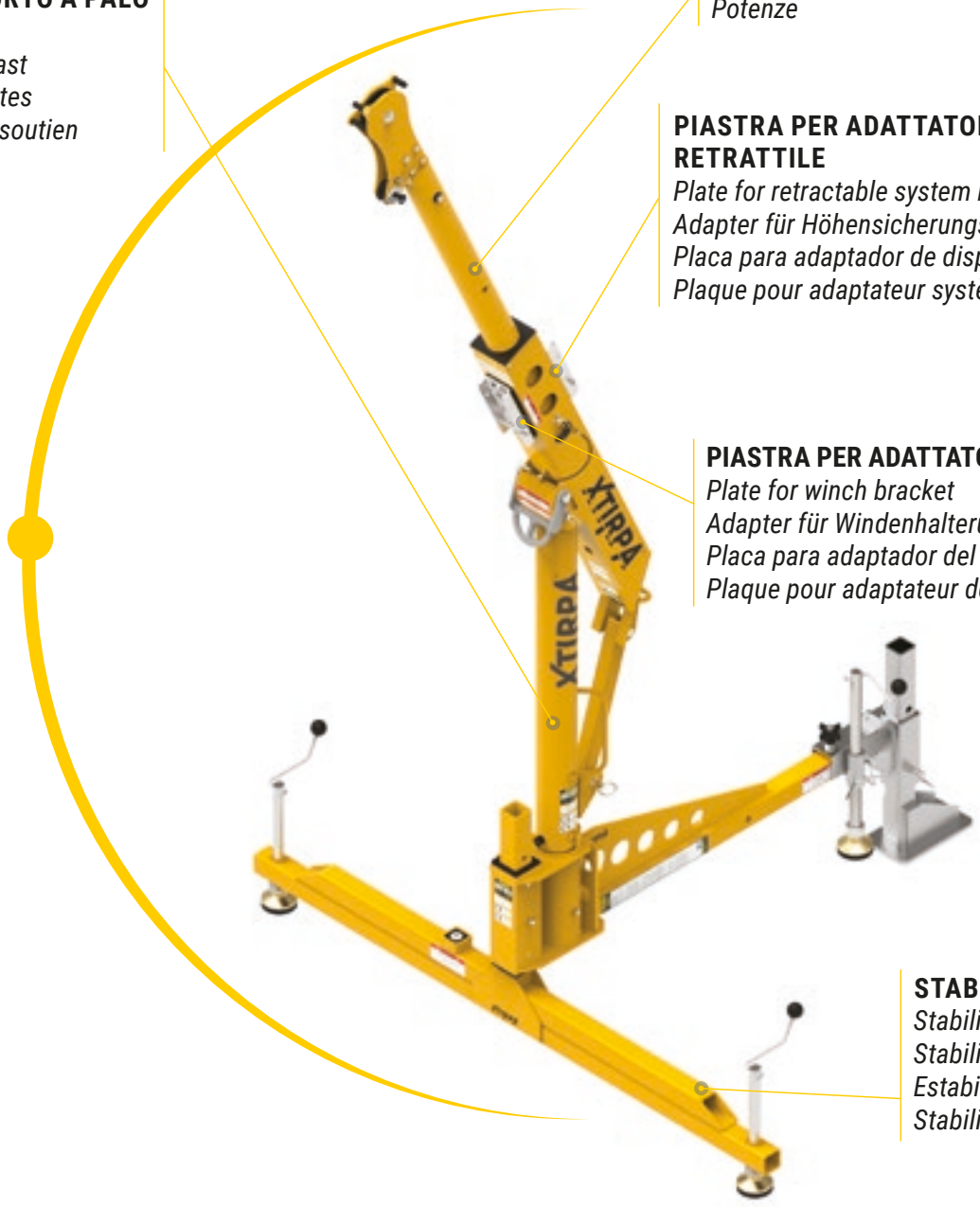

STABILIZZATORE
Stabilizer
Stabilisator
Estabilizador
Stabilisateur

Art. IN-2210

Braccio gru da 610 mm

Dotato di attacco per dispositivo retrattile e argano per facilitare l'accesso negli spazi confinati. Da utilizzare con il supporto a palo art. **IN-2003** e una base appropriata oppure con il parapetto autoportante art. **IN-2108** o art. **IN-2324**. Estendibile da 381 a 610 mm. Dotato di un punto d'ancoraggio da 22kN.

Materiale: alluminio
Dimensioni: L 1431-1884 x P 148 x H 252 mm
Peso: 15 kg

610 mm davit arm

Equipped with retractable system and winch bracket to ease access in confined spaces. To be used with mast art. ***IN-2003*** *and an appropriate base or with self-supporting manhole guard art.* ***IN-2108*** *or art.* ***IN-2324****. Extensible from 381 to 610 mm. Equipped with a 22kN anchor point.*

Material*: aluminium*
Dimensions*: L 1431-1884 x W 148 x H 252 mm*
Weight*: 15 kg*

610 mm Davitarm

Mit Anschluss für Sicherungs- / Rettungsgerät und Winde, um den Zugang zu engen Räumen zu erleichtern. Zur Verwendung mit Stützmast Art. ***IN-2003*** *und geeigneter Befestigungshülse oder mit selbsttragendem Geländer Art.* ***IN-2108*** *und* ***IN-2324****. Ausziehbar von 381 bis 610 mm. Ausgestattet mit einem 22 kN Anschlagpunkt.*

Werkstoff*: Aluminium*
Abmessungen*: L 1431-1884 x B 148 x H 252 mm*
Gewicht*: 15 kg*

Brazo pescante 610 mm

Equipado con pletinas para enganche rápido de rescatador retráctil y polipasto, para facilitar acceso al espacio confinado. Utilizar con montante ref. ***IN-2003*** *y un soporte adecuado, o con la barandilla autoportante ref.* ***IN-2108*** *o ref.* ***IN-2324****. Telescópico de 381 a 610 mm de alcance. Equipado con un punto de anclaje de 22 kN.*

Material*: aluminio*
Dimensiones*: L 1431-1884 x P 148 x H 252 mm*
Peso*: 15 kg*

Potence de 610 mm

Doté de fixation pour système rétractable et treuil pour faciliter l'accès aux espaces confinés. A utiliser avec support à mât art. ***IN-2003*** *et une base appropriée ou avec le parapet autoporteur art.* ***IN-2108*** *ou art.* ***IN-232****4. Extensible de 381 à 610 mm. Doté d'un point d'ancrage de 22 kN.*

Matériaux*: aluminium*
Dimensions*: L 1431-1884 x P 148 x H 252 mm*
Poids*: 15 kg*

Art. IN-2003

Supporto a palo

Da utilizzare con il braccio art. **IN-2210** e una base adatta.

Materiale: alluminio
Dimensioni: ø 76 x H 1145 mm
Peso: 10 kg

Mast

To be used with davit arm art. ***IN-2210*** *and a suitable socket.*

Material*: aluminium*
Dimensions*: ø 76 x H 1145 mm*
Weight*: 10 kg*

Stützmast

Zur Verwendung mit Davitarm Art. ***IN-2210*** *und einer geeigneten Befestigungshülse.*

Werkstoff*: Aluminium*
Abmessungen: *ø 76 x H 1145 mm*
Gewicht*: 10 kg*

Montantes

Utilizar con brazo pescante ref. ***IN-2210*** *y un soporte adecuado.*

Material*: aluminio*
Dimensiones*: ø 76 x H 1145 mm*
Peso*: 10 kg*

Mât de soutien

A utiliser avec la potence art. ***IN-2210*** *et une base appropriée.*

Matériaux*: aluminium*
Dimensions*: ø 76 x H 1145 mm*
Poids*: 10 kg*

Braccio gru 610 mm con stabilizzatore

610 mm davit arm with stabilizer

Art. IN-2204

Stabilizzatore da 1521 mm

Da utilizzare per il fissaggio del supporto a palo art. **IN-2003** e del braccio art. **IN-2210**.
Dotato di piedini stabilizzatori a vite per semplificare il livellamento.
Se ne raccomanda l'impiego quando è previsto l'utilizzo di una barella.

Materiale: alluminio
Dimensioni: L 1521 x P 1083 x H 612-801 mm
Peso: 20 kg

1521 mm hitch mount stabilizer

*Used to mount mast art. **IN-2003** and davit arm art. **IN-2210**.*
Equipped with screw-in stabilizer feet to simplify levelling.
Recommended if a stretcher is needed.

***Material**: aluminium*
***Dimensions**: L 1521 x W 1083 x H 612-801 mm*
***Weight**: 20 kg*

1521 mm Stabilisator

*Zur Befestigung von Stützmast Art. **IN-2003** und Davitarm Art. **IN-2210**.*
Ausgerüstet mit verstellbaren Stabilisatorfüßen zur einfachen waagerechten Ausrichtung. Dieser Stabilisator muss verwendet werden, wenn eine Rettungstrage eingesetzt wird.

***Werkstoff**: Aluminium*
***Abmessungen**: L 1521 x B 1083 x H 612-801 mm*
***Gewicht**: 20 kg*

Estabilizador de 1521 mm

*Utilizar con montante ref. **IN-2003** y brazo pescante ref. **IN-2210**.*
Equipado con patas regulables para simplificar su nivelación.
Recomendado si se va a hacer uso de camilla.

***Material**: aluminio*
***Dimensiones**: L 1521 x P 1083 x H 612-801 mm*
***Peso**: 20 kg*

Stabilisateur de 1521 mm

*A utiliser pour la fixation du support à mât art. **IN-2003** et de la potence art. **IN-2210**. Doté de pieds stabilisateurs à vis pour simplifier le nivellement.*
Utilisation recommandée quand est prévue l'utilisation d'une civière.

***Matériaux**: aluminium*
***Dimensions**: L 1521 x P 1083 x H 612-801 mm*
***Poids**: 20 kg*

Art. IN-2126

Stabilizzatore da 600 mm

Da utilizzare per il fissaggio del supporto art. **IN-2003** e del braccio art. **IN-2210**. Dotato di piedini stabilizzatori a vite per semplificare il livellamento.

Materiale: alluminio
Dimensioni: L 610 x P 1083 x H 612-762 mm
Peso: 15 kg

600 mm hitch mount stabilizer

*Used to mount mast art. **IN-2003** and davit arm art. **IN-2210**. Equipped with screw-in stabilizer feet to simplify levelling.*

***Material**: aluminium*
***Dimensions**: L 610 x W 1083 x H 612-762 mm*
***Weight**: 15 kg*

600 mm Stabilisator

*Zur Befestigung von Stützmast Art. **IN-2003** und Davitarm Art. **IN-2210**.*
Ausgerüstet mit verstellbaren Stabilisatorfüßen zur einfachen waagerechten Ausrichtung.

***Werkstoff**: Aluminium*
***Abmessungen**: L 610 x B 1083 x H 612-762 mm*
***Gewicht**: 15 kg*

Estabilizador de 600 mm

*Utilizar con montante ref. **IN-2003** y brazo pescante ref. **IN-2210**.*
Equipado con patas regulables para simplificar su nivelación.

***Material**: aluminio*
***Dimensiones**: L 610 x P 1083 x H 612-762 mm*
***Peso**: 15 kg*

Stabilisateur de 600 mm

*A utiliser pour la fixation du support art. **IN-2003** et de la potence art. **IN-2210**. Doté de pieds stabilisateurs à vis pour simplifier le nivellement.*

***Matériaux**: aluminium*
***Dimensions**: L 610 x P 1083 x H 612-762 mm*
***Poids**: 15 kg*

Art. A2126-09 - A2126-69

Estensioni aggiuntive

Estensioni aggiuntive utili a incrementare la distanza tra l'ancoraggio finale e la base stabilizzatrice.

Materiale: acciaio A500

Art.	Lungh. (mm)	Peso (kg)
IN-2126-09	1935	14
IN-2126-69	1008	7,8

Additional extensions

Additional extensions used to increase the distance between the end anchor and the stabilizer base.

***Material**: steel A500*

Art.	*Length (mm)*	*Weight (kg)*
IN-2126-09	*1935*	*14*
IN-2126-69	*1008*	*7,8*

Zusätzliche Verlängerung

Zusätzliche Verlängerungen dienen dazu, den Abstand zwischen dem Befestigungspunkt und dem Stabilisator zu erhöhen.

***Werkstoff**: Stahl A500*

Art.	*Länge (mm)*	*Gewicht (kg)*
A2126-09	*1935*	*14*
A2126-69	*1008*	*7,8*

Extensión adicional

Extensiones adicionales útiles para incrementar la distancia entre el anclaje final y el pedestal estabilizador.

***Material**: acero A500*

Art.	*Longitud (mm)*	*Peso (kg)*
IN-2126-09	*1935*	*14*
IN-2126-69	*1008*	*7,8*

Extensions supplémentaires

Extensions supplémentaires utiles pour augmenter la distance entre l'ancrage final et la base de stabilisation.

***Matériaux**: acier A500*

Art.	*Longeur (mm)*	*Poids (kg)*
IN-2126-09	*1935*	*14*
IN-2126-69	*1008*	*7,8*

Art. A2126-10

Estensione per angoli di 90°

Estensione aggiuntiva che consente il posizionamento dell'ancoraggio finale a 90° rispetto alla base stabilizzatrice.
Ideale per l'ottimizzazione degli spazi di lavoro.

Materiale: acciaio verniciato
Lunghezza: 1321 mm
Peso: 28 kg

Extension for 90° angles

Additional extension that allows to position the end anchor at a 90° angle in relation to the stabilizer base.
Ideal to optimise working spaces.

***Material**: painted steel*
***Length**: 1321 mm*
***Weight**: 28 kg*

Verlängerung für 90°-Winkel

Zusätzliche Verlängerung, die Positionierung des Befestigungspunktes im 90°-Winkel zum Stabilisator ermöglicht.
Ideal zur Optimierung der Arbeitsräume.

***Werkstoff**: Stahl lackiert*
***Länge**: 1321 mm*
***Gewicht**: 28 kg*

Extensión para ángulos de 90°

Extensión adicional que permite la colocación del anclaje final a 90° con respecto al pedestal estabilizador.
Ideal para optimizar los espacios de trabajo.

***Material:** acero pintado*
***Longitud:** 1321 mm*
***Peso:** 28 kg*

Extension pour angles de 90°

Extension supplémentaire permettant le positionnement de l'ancrage final à 90° par rapport à la base de stabilisation.
Idéale pour optimiser les espaces de travail.

***Matériaux**: acier peint*
***Longeur**: 1321 mm*
***Poids**: 28 kg*

Braccio gru 610 mm con stabilizzatore

610 mm davit arm with stabilizer

Art. CH1

Adattatore gancio traino per braccio gru 610 mm art. IN-2210

L'adattatore universale per ganci traino a sfera CH1 consente l'utilizzo del sistema stabilizzatore con le corrette tipologie di veicoli europei.

Materiale: acciaio inox AISI 304
Peso: 3,5 kg

Coupling ball adapter for 610 mm davit arm art. IN-2210

This universal adapter for CH1 hitch mounts allows the stabilizer system to be used with the correct types of European vehicles.

***Material**: stainless steel AISI 304*
***Weight**: 3,5 kg*

Anhängerkupplungsadapter für 610 mm Davitarm art. IN-2210

Der universelle Adapter CH1 für Anhängerkupplungen ermöglicht die Verwendung des Stabilisatorsystems mit den passenden europäischen Fahrzeugtypen.

***Werkstoff**: Edelstahl AISI 304*
***Gewicht**: 3,5 kg*

Adaptador para bolas de enganche por brazo pescante de 610 mm ref. IN-2210

El adaptador universal para ganchos remolque de bola CH1 permite el uso del sistema estabilizador con los tipos correctos de vehículos europeos.

***Material**: acero inox AISI 304*
***Peso**: 3,5 kg*

Adaptateur d'attelage pour potence 610 mm art. IN-2210

L'adaptateur universel pour les attelages de traction à boule CH1 permet l'utilisation du système de stabilisation avec les types de véhicules européens appropriés.

***Matériaux**: acier inox AISI 304*
***Poids**: 3,5 kg*

Art. IN-2517

Adattatore gancio traino universale

L'adattatore universale per ganci traino a sfera consente l'utilizzo del sistema stabilizzatore con le corrette tipologie di veicoli europei.

Materiale: acciaio zincato
Peso: 6,8 kg

Universal coupling ball adapter

This universal adapter allows the hitch stabilizer systems to be used with the correct types of European vehicles.

***Material**: zinc plated steel*
***Weight**: 6,8 kg*

Universal Anhängerkupplungsadapter

Der universelle Adapter für Anhängerkupplungen ermöglicht die Verwendung des Stabilisatorsystems mit den passenden europäischen Fahrzeugtypen.

***Werkstoff**: Stahl, verzinkt*
***Gewicht**: 6,8 kg*

Adaptador universal para bolas de enganche de 1209 mm ref. IN-2237

El adaptador universal para ganchos remolque de bola permite el uso del los sistemas estabilizador con los tipos correctos de vehículos europeos.

***Material**: acero galvanizado*
***Peso**: 6,8 kg*

Adaptateur universel d'attelage

L'adaptateur universel pour les attelages de traction à boule permet l'utilisation des systèmes de stabilisation avec les types de véhicules européens appropriés.

***Matériaux**: acier galvanisé*
***Poids**: 6,8 kg*

Art. A2126-21

Ancoraggio portatile

Da fissare con l'apposita barra filettata. Si utilizza con le basi art. **IN-2126** e art. **IN-2204**.

Materiale: acciaio zincato
Dimensioni: L 127 x P 336 x H 518 mm
Spessore: fino a 318 mm
Peso: 16 kg

Portable anchoring

To be mounted with corresponding threaded bar. Used with bases art. ***IN-2126*** *and art.* ***IN-2204****.*

Material*: zinc plated steel*
Dimensions*: L 127 x W 336 x H 518 mm*
Thickness*: up to 318 mm*
Weight*: 16 kg*

Adapter mit 1-Punkt Befestigung für Stabilsator

Zur Montage mit dem entsprechenden Befestigungsmittel. Zur Verwendung mit Stabilisatoren Art. ***IN-2126*** *und Art.* ***IN-2204*** *an Stahlträgern oder auf Beton.*

Werkstoff*: Stahl, verzinkt*
Abmessungen*: L 127 x B 336 x H 518 mm*
Dicke*: bis zu 318 mm*
Gewicht*: 16 kg*

Anclaje portátil

Debe montarse con la especial barra roscada. Se utiliza con las bases art. ***IN-2126*** *y art.* ***IN-2204****.*

Material*: acero galvanizado*
Dimensiones*: L 127 x P 336 x H 518 mm*
Espesor*: hasta 318 mm*
Peso*: 16 kg*

Ancrage portable

À fixer avec la barre filetée approprié . A utiliser avec les bases art. ***IN-2126*** *et art.* ***IN-2204****.*

Materiaux: *acier galvanisé*
Dimensions*: L 127 x P 336 x H 518 mm*
Épaisseur*: jusqu'à 318 mm*
Poids*: 16 kg*

Art. A2126-14

Morsetto a C da 400 mm

Da utilizzare con le basi art. **IN-2126** e art. **IN-2204** per il fissaggio su putrelle in acciaio o su cemento.

Materiale: acciaio zincato
Dimensioni: L 171 x P 178 x H 736 mm
Spessore: fino a 446 mm
Peso: 17 kg

400 mm C-clamp

Used with bases art. ***IN-2126*** *and art.* ***IN-2204*** *for installation on steel girders or on concrete.*

Material*: zinc plated steel*
Dimensions*: L 171 x W 178 x H 736 mm*
Thickness*: up to 446 mm*
Weight*: 17 kg*

400 mm C-Klemme

Zur Befestigung der Stabilisatoren Art. ***IN-2126*** *und Art.* ***IN-2204*** *an Stahlträgern oder an Beton.*

Werkstoff*: Stahl, verzinkt*
Abmessungen*: L 171 x B 178 x H 736 mm*
Bauteildicke*: zu 446 mm*
Gewicht*: 17 kg*

Mordaza en C de 400 mm

Se utiliza con las bases art. ***IN-2126*** *y art.* ***IN-2204*** *para la fijación sobre vigas de acero o sobre cemento.*

Material*: acero galvanizado*
Dimensiones*: L 171 x P 178 x H 736 mm*
Espesor*: hasta 446 mm*
Peso*: 17 kg*

Serre-joint en C de 400 mm

A utiliser avec les bases art. ***IN-2126*** *et art.* ***IN-2204*** *pour la fixation sur poutrelles en acier ou sur ciment.*

Matériaux*: acier galvanisé*
Dimensions*: L 171 x P 178 x H 736 mm*
Épaisseur*: jusqu'à 446 mm*
Poids*: 17 kg*

Braccio gru 610 mm con stabilizzatore

610 mm davit arm with stabilizer

Art. A2126-33

Morsetto a C da 600 mm

Da utilizzare con le basi art. **IN-2126** e art. **IN-2204** per il fissaggio su strutture in acciaio o su cemento.

Materiale: acciaio zincato
Dimensioni: L 171 x P 178 x H 889 mm
Spessore: fino a 599 mm
Peso: 19 kg

600 mm C-clamp

*Used with bases art. **IN-2126** and art. **IN-2204** for mounting on steel girders or on concrete.*

***Material:** zinc plated steel*
***Dimensions**: L 171 x W 178 x H 889 mm*
***Thickness:** up to 599 mm*
***Weight:** 19 kg*

600 mm C-Klemme

*Zur Befestigung der Stabilisatoren Art. **IN-2126** und Art. **IN-2204** an Stahlträgern oder an Beton.*

***Werkstoff:** Stahl, verzinkt*
***Abmessungen**: L 171 x B 178 x H 889 mm*
***Dicke:** zu 599 mm*
***Gewicht:** 19 kg*

Morsetto a C da 600 mm

*Se utiliza con las bases art. **IN-2126** y art. **IN-2204** para la fijación sobre vigas de acero o sobre cemento.*

***Material:** acero galvanizado*
***Dimensiones**: L 171 x P 178 x H 889 mm*
***Espesor:** hasta 599 mm*
***Peso:** 19 kg*

Serre-joint en C de 600 mm

*A utiliser avec les bases art. **IN-2126** et art. **IN-2204** pour la fixation sur poutrelles en acier ou sur ciment.*

***Matériaux**: acier galvanisé*
***Dimensions**: L 171 x P 178 x H 889 mm*
***Épaisseur**: jusqu'à 599 mm*
***Poids**: 19 kg*

Art. A2126-50

Morsetto a C regolabile per sporgenze ridotte

Da utilizzare con stabilizzatore **IN-2126** o **IN-220-4.**
Consente l'installazione del sistema braccio gru con stabilizzatore su piani con sporgenze ridotte.

Materiale: acciaio zincato
Dimensioni: L 368 x P 667 x H 729 mm
Spessore: fino a 451 mm
Peso: 27 kg

Short mezzanine C-clamp for reduced overhangs

*To be used with stabilizer **IN-2126** o **IN-220-4**. Allows the davit arm system with stabilizer to be installed on surfaces with reduced overhangs.*

***Material**: zinc plated steel*
***Dimensions**: L 368 x P 667 x H 729 mm*
***Thickness:** up to 451 mm*
***Weight**: 27 kg*

Einstellbare C-Klemme für reduzierte Auskragungen

*Zur Verwendung mit den Stabilisatoren Art. **IN-2126** oder **IN-2204**. Ermöglicht die Installation des Davitarmsystems mit Stabilisator auf Flächen mit geringer Auskragung.*

***Werkstoff**: Stahl, verzinkt*
***Abmessungen**: L 368 x B 667 x H 729 mm*
***Dicke:** zu 451 mm*
***Gewicht**: 27 kg*

Mordaza en C regulable para salientes reducidos

*Utilizar con el estabilizador **IN-2126** o **IN-220-4**. Permite la instalación del sistema pescante con el estabilizador en planos con salientes reducidos.*

***Material**: acero galvanizado*
***Dimensiones**: L 368 x P 667 x H 729 mm*
***Espesor:** hasta 451 mm*
***Peso**: 27 kg*

Serre-joint en C réglable pour surplombs réduits

*À utiliser avec le stabilisateur **IN-2126** ou **IN-2204**. Permet l'installation du système potence avec stabilisateur sur plans à surplombs réduits.*

***Matériaux**: acier galvanisé*
***Dimensions**: L 368 x P 667 x H 729 mm*
***Épaisseur**: jusqu'à 451 mm*
***Poids**: 27 kg*

Sistema con contrappeso · Counterweight system

Art. A2126-38

Adattatore con estensione fissa

Da utilizzare per collegare una base stabilizzatrice alla base portatile per contrappesi art. **IN-2525**.

Materiale: acciaio A500
Lunghezza: 597 mm
Peso: 10 kg

Adapter with fixed extension

*To be used to connect a stabilizing base to the portable base for counterweights art. **IN-2525**.*

***Material**: steel A500*
***Lenght**: 597 mm*
***Weight**: 10 kg*

Adapter mit fester Verlängerung

*Dient zur Verbindung eines Stabilisators mit dem fahrbaren Gestell für Gegengewichte Art. **IN-2525**.*

***Werkstoff**: Stahl A500*
***Länge**: 597 mm*
***Gewicht**: 10 kg*

Adaptador con extensión fija

*Utilizar para unir un pedestal estabilizador al pedestal portátil para contrapesos art. **IN-2525**.*

***Material**: acero A500*
***Longitud**: 597 mm*
***Peso**: 10 kg*

Adaptateur avec extension fixe

*À utiliser pour raccorder une base de stabilisation et la base portable pour contrepoids art. **IN-2525**.*

***Matériaux**: acier A500*
***Longeur**: 597 mm*
***Poids**: 10 kg*

Art. IN-2525

Base portatile per contrappeso

Si connette allo stabilizzatore art. **IN-2126** o art. **IN-2204** tramite l'estensione art. **A2126-38**. Contrappesi venduti separatamente.

Materiale: acciaio e alluminio
Dimensioni: L 1308 x P 1206 x H 1090 - 1281 mm
Peso: 220 kg

Portable cart for counter-weight plates

*Connects to stabilizer art. **IN-2126** or art. **IN-2204** through extension art. **A2126-38**. Counter-weights sold separately.*

***Material**: steel and aluminium*
***Dimensions**: L 1308 x W 1206 x H 1090 - 1281 mm*
***Weight**: 220 kg*

Fahrbares Gestell für Gegengewichte

*Zum Anschluss an Stabilisator art. **IN-2126** oder Art. **IN-2204** mittels Verlängerung Art. **A2126-38**. Die Gegengewichte werden separat verkauft.*

***Werkstoff**: Stah und Aluminiuml*
***Abmessungen**: L 1308 x W 1206 x H 1090 - 1281 mm*
***Gewicht**: 220 kg*

Base de contrapesos

*Se conecta a art. **IN-2126** or art. **IN-2204** mediante la extensión art. **A2126-38** Contrapesos vendidos por separado.*

***Material**: acero y aluminio*
***Dimensiones**: L 1308 x P 1206x H 1090 - 1281 mm*
***Peso**: 220 kg*

Base portable pour contrepoids

*A raccorder à art. **IN-2126** or art. **IN-2204** au moyen de l'extension art. **A2126-38**. Contrepoids vendus séparément.*

***Matériaux**: acier et aluminium*
***Dimensions**: L 1308 x P 1206x H 1090 - 1281 mm*
***Poids**: 220 kg*

Braccio gru 610 mm con stabilizzatore

610 mm davit arm with stabilizer

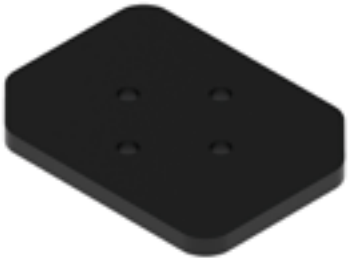

Art. P2305-016N

Piastre di contrappeso

Da inserire sulla base portatile per contrappeso art. **IN-2525**.
Quantità necessaria variabile a seconda del braccio gru utilizzato.

Materiale: acciaio
Dimensioni: L 406 x P 305 x H 25,4 mm
Peso: 22,7 kg

Counter-weight plates

To be inserted on the portable base for counter-weights art. ***IN-2525****.*
The number of plates required varies according to the type of davit arm used.

Material*: steel*
Dimensions*: L 406 x W 305 x H 25,4 mm*
Weight*: 22,7 kg*

Gegengewichtsplatte

Zum Beschweren des fahrbaren Gestells für Gegengewichte art. ***IN-2525****.*
Die benötigte Menge variiert je nach verwendetem Davitarm.

Werkstoff*: stahl*
Abmessungen*: L 406 x W 305 x H 25,4 mm*
Gewicht*: 22,7 kg*

Chapas de contrapeso

Debe introducirse en la base portátil para contrapeso art. ***IN-2525****.*
Cantidad necesaria variable según el brazo pescante utilizado.

Material*: acero*
Dimensiones*: L 406 x P 305 x H 25,4 mm*
Peso*: 22,7 kg*

Plaques de contrepoids

*A installer sur la base portable pour contrepoids art****. IN-2525****.*
Quantité nécessaire variable en fonction de la potence utilisée.

Matériaux*: acier*
Dimensions*: L 406 x P 305 x H 25,4 mm*
Poids*: 22,7 kg*

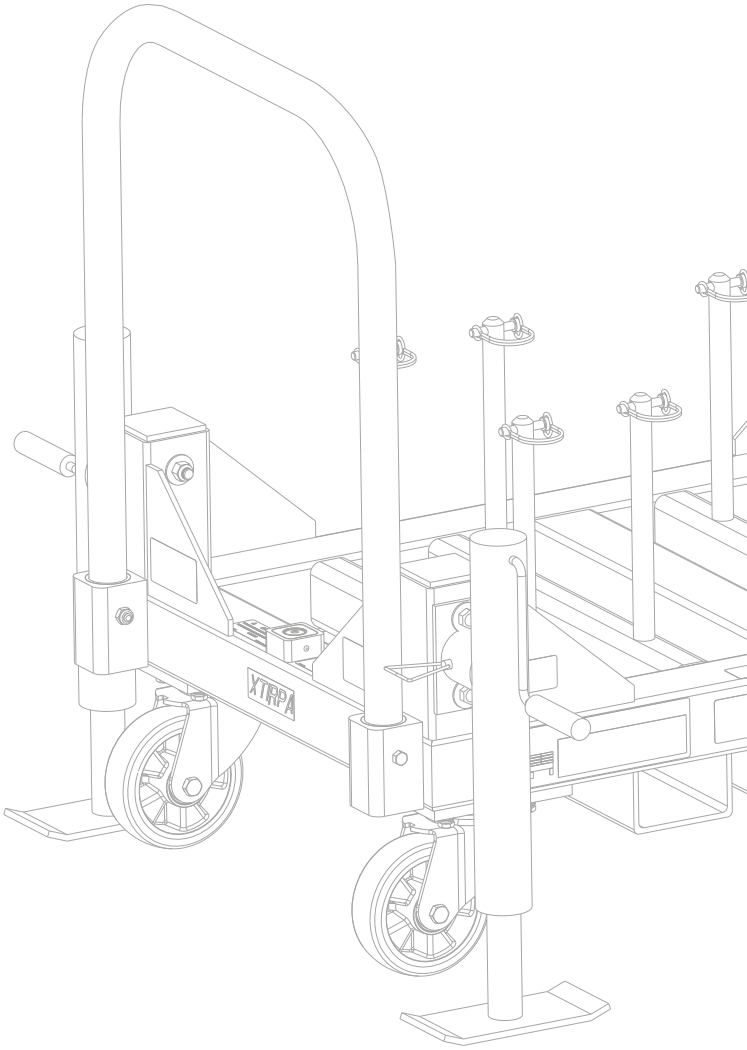

Art. IN-2348

Adattatore universale a muro per base stabilizzatrice

Da utilizzare con basi art. **IN-2126** oppure **IN-2204**. Consente di fissare direttamente il sistema braccio gru con base stabilizzatrice a parete.

Materiale: acciaio acciaio
Dimensioni: L 165 x P 203 x H 238 mm
Peso: 8 kg

Universal wall mount adapter for stabilizer base

*To be used with stabilizer bases art. **IN-2126** or **IN-2204**. Allows the davit arm system to be directly fixed onto a wall with a stabilizer base.*

***Material**: steel*
***Thickness**: L 165 x P 203 x H 238 mm*
***Weight**: 8 kg*

Universal-Wandadapter für Stabilisator

*Zur Verwendung mit den Stabilisatoren Art. **IN-2126** oder **IN-2204**. Dient dazu, das Davitarmsystem mit Stabilisator direkt an der Wand zu befestigen.*

***Werkstoff**: Stahl, verzinkt*
***Abmessungen**: L 165 x B 203 x H 238 mm*
***Gewicht**: 8 kg*

Adaptador universal de pared para pedestal estabilizador

Utilizar con pedestales art. IN-2126 o IN-2204. Permite fijar directamente el sistema pescante con pedestal estabilizador a la pared.

***Material**: acero*
***Espesor**: L 165 x P 203 x H 238 mm*
***Peso**: 8 kg*

Adaptateur universel mural pour base de stabilisation

*À utiliser avec les bases art. **IN-2126** ou **IN-2204**. Permet de fixer directement le système potence avec base de stabilisation murale.*

***Matériaux**: acier*
***Épaisseur**: L 165 x P 203 x H 238 mm*
***Poids**: 8 kg*

Art. A2348-08

Contropiastra per Adattatore universale a muro

Consente di incravattare alla struttura esistente l'adattatore universale art. **IN-2348**.

Materiale: acciaio zincato
Dimensioni: L 165 x P 203 x H 10 mm
Peso: 3 kg

Counter-plate for universal wall mount adapter

*Allows universal adapter art. **IN-2348** to be couterplate to an existing structure.*

***Material**: zinc plated steel*
***Thickness**: L 165 x P 203 x H 10 mm*
***Weight**: 3 kg*

Gegenplatte für Universal-Wandadapter

*Ermöglicht die Befestigung des Universal-Adapters Art. **IN-2348** an der vorhandenen Struktur.*

***Werkstoff**: Stahl, verzinkt*
***Abmessungen**: L 165 x B 203 x H 10 mm*
***Gewicht**: 3 kg*

Contraplaca para adaptador universal de pared

*Permite anclar a la estructura existente el adaptador universal art. **IN-2348**.*

***Material**: acero galvanizado*
***Espesor**: L 165 x P 203 x H 10 mm*
***Peso**: 3 kg*

Contre-plaque pour adaptateur universel mural

*Permet de fixer à la structure existante l'adaptateur universel art. **IN-2348**.*

***Matériaux**: acier galvanisé*
***Épaisseur**: L 165 x P 203 x H 10 mm*
***Poids**: 3 kg*

Braccio gru 610 mm con stabilizzatore

610 mm davit arm with stabilizer

Art. A2348-05

Estensione per adattatore universale a muro

Da utilizzare con basi art. **IN-2126** oppure **IN-2204** e l'adattatore art.**IN-2348**. Consente di fissare direttamente il sistema braccio gru con base stabilizzatrice a parete e distanziarlo di 324 mm.

Materiale: acciaio zincato
Dimensioni: L 340 x P 51 x H 51 mm
Peso: 12 kg

Extension for universal wall mount adapter

*To be used for adapter bases art. **IN-2126** or **IN-2204** and adapter art. **IN-2348**. Allows the davit arm system to be directly fixed onto a wall mountstabilizer base and provides a 324 mm clearance.*

***Material**: zinc plated steel*
***Thickness**: L 340 x P 51 x H 51 mm*
***Weight**: 12 kg*

Verlängerung für Universal-Wandadapter

*Zur Verwendung mit den Stabilisatoren Art. **IN-2126** oder **IN-2204** und dem Adapter Art. **IN-2348**.*
Dient dazu, das Davitarmsystem mit Stabilisator direkt an der Wand zu befestigen, mit einem Abstand von 324 mm.

***Werkstoff**: Stahl, verzinkt*
***Abmessungen**: L 340 x B 51 x H 51 mm*
***Gewicht**: 12 kg*

Extensión para adaptador universal de pared

*Utilizar con pedestales art. **IN-2126** o **IN-2204** y el adaptador art.**IN-2348**. Permite fijar directamente el sistema pescante con pedestal estabilizador a la pared y distanciarlo de 324 mm.*

***Material**: acero galvanizado*
***Espesor**: L 340 x P 51 x H 51 mm*
***Peso**: 12 kg*

Extension pour adaptateur universel mural

*À utiliser avec les bases art. **IN-2126** ou **IN-2204** et l'adaptateur art. **IN-2348**. Permet de fixer directement le système potence avec base de stabilisation murale et de l'espacer de 324 mm.*

***Matériaux**: acier galvanisé*
***Épaisseur**: L 340 x P 51 x H 51 mm*
***Poids**: 12 kg*

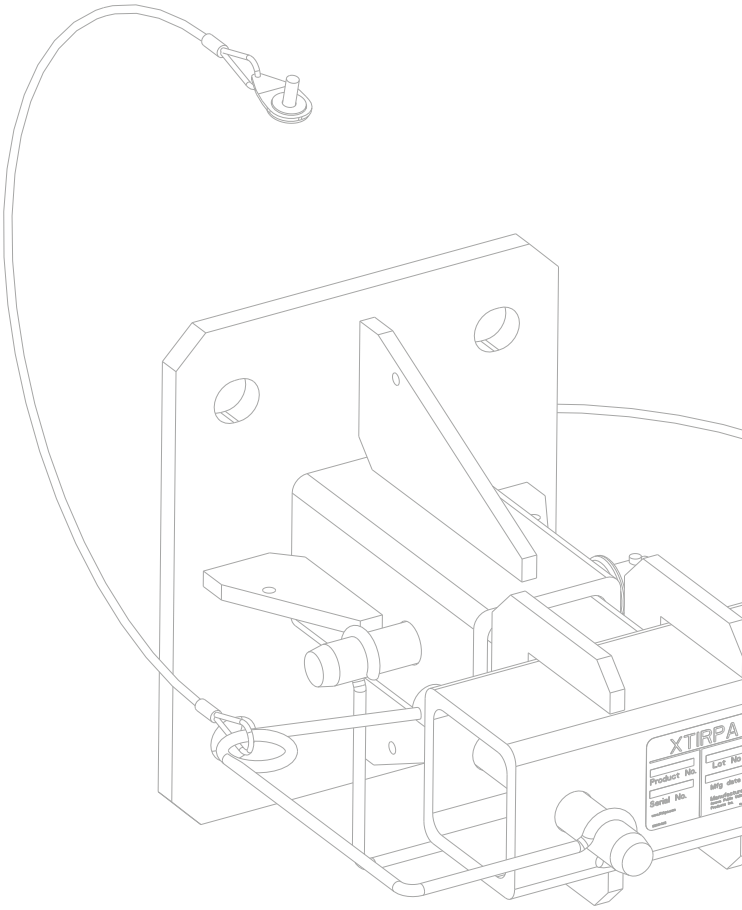

210

Bracci gru con base a collare

Davit arms with manhole collar

PIASTRA PER ADATTATORE DISPOSITIVO RETRATTILE
Plate for retractable system brackets
Adapter für Höhensicherungsgerätehalterung
Placa para adaptador de dispositivos retractil
Plaque pour adaptateur système rétractable

SUPPORTO A PALO
Mast
Stützmast
Montantes
Mât de soutien

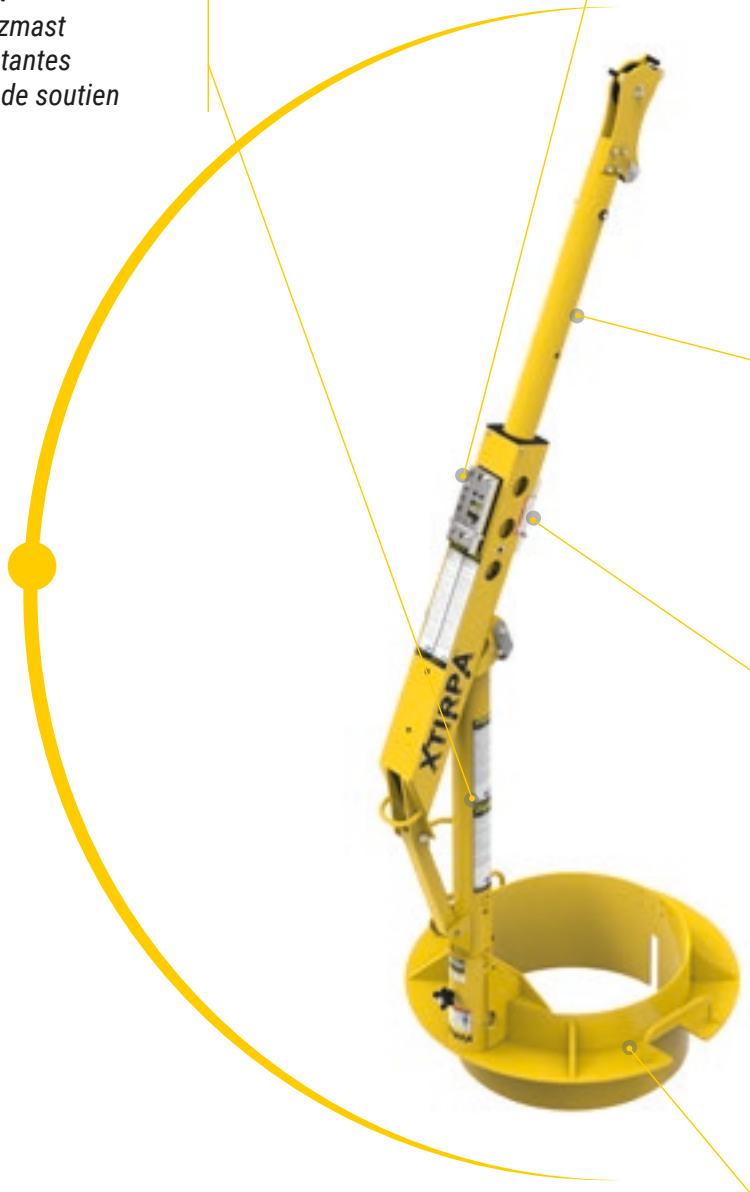

BRACCI GRU
Davit arm
Davitarm
Brazo pescante
Potenze

PIASTRA PER ADATTATORE ARGANO
Plate for winch bracket
Adapter für Windenhalterung
Placa para adaptador del cabrestante
Plaque pour adaptateur de treuil

BASI A COLLARE
Manhole collars
Mannlochkragen
Bases a collares
Bases a collier

Art. IN-2210

Braccio gru da 610 mm

Dotato di attacco per dispositivo retrattile e argano per facilitare l'accesso negli spazi confinati. Da utilizzare con il supporto a palo art. **IN-2003** e una base appropriata oppure con il parapetto autoportante art. **IN-2108** o art. **IN-2324**. Estendibile da 381 a 610 mm. Dotato di un punto d'ancoraggio da 22kN.

Materiale: alluminio
Dimensioni: L 1431-1884 x P 148 x H 252 mm
Peso: 15 kg

610 mm davit arm

*Equipped with retractable system and winch bracket to ease access in confined spaces. To be used with mast art. **IN-2003** and an appropriate base or with self-supporting manhole guard art. **IN-2108** or art. **IN-2324**. Extensible from 381 to 610 mm. Equipped with a 22kN anchor point.*

***Material**: aluminium*
***Dimensions**: L 1431-1884 x W 148 x H 252 mm*
***Weight**: 15 kg*

610 mm Davitarm

*Mit Anschluss für Sicherungs- / Rettungsgerät und Winde, um den Zugang zu engen Räumen zu erleichtern. Zur Verwendung mit Stützmast Art. **IN-2003** und geeigneter Befestigungshülse oder mit selbsttragendem Geländer Art. **IN-2108** und **IN-2324**. Ausziehbar von 381 bis 610 mm. Ausgestattet mit einem 22 kN Anschlagpunkt.*

***Werkstoff**: Aluminium*
***Abmessungen**: L 1431-1884 x B 148 x H 252 mm*
***Gewicht**: 15 kg*

Brazo pescante 610 mm

*Equipado con pletinas para enganche rápido de rescatador retráctil y polipasto, para facilitar acceso al espacio confinado. Utilizar con montante ref. **IN-2003** y un soporte adecuado, o con la barandilla autoportante ref. **IN-2108** o ref. **IN-2324**. Telescópico de 381 a 610 mm de alcance. Equipado con un punto de anclaje de 22 kN.*

***Material**: aluminio*
***Dimensiones**: L 1431-1884 x P 148 x H 252 mm*
***Peso**: 15 kg*

Potence de 610 mm

*Doté de fixation pour système rétractable et treuil pour faciliter l'accès aux espaces confinés. A utiliser avec support à mât art. **IN-2003** et une base appropriée ou avec le parapet autoporteur art. **IN-2108** ou art. **IN-2324**. Extensible de 381 à 610 mm. Doté d'un point d'ancrage de 22 kN.*

***Matériaux**: aluminium*
***Dimensions**: L 1431-1884 x P 148 x H 252 mm*
***Poids**: 15 kg*

Art. IN-2003

Supporto a palo

Da utilizzare con il braccio art. **IN-2210** e una base adatta.

Materiale: alluminio
Dimensioni: ø 76 x H 1145 mm
Peso: 10 kg

Mast

*To be used with davit arm art. **IN-2210** and a suitable socket.*

***Material**: aluminium*
***Dimensions**: ø 76 x H 1145 mm*
***Weight**: 10 kg*

Stützmast

*Zur Verwendung mit Davitarm Art. **IN-2210** und einer geeigneten Befestigungshülse.*

***Werkstoff**: Aluminium*
***Abmessungen:** ø 76 x H 1145 mm*
***Gewicht**: 10 kg*

Montantes

*Utilizar con brazo pescante ref. **IN-2210** y un soporte adecuado.*

***Material**: aluminio*
***Dimensiones**: ø 76 x H 1145 mm*
***Peso**: 10 kg*

Mât de soutien

*A utiliser avec la potence art. **IN-2210** et une base appropriée.*

***Matériaux**: aluminium*
***Dimensions**: ø 76 x H 1145 mm*
***Poids**: 10 kg*

Bracci gru con base a collare

Davit arms with manhole collar

Art. IN-2363

Braccio gru con supporto a palo integrato

Da utilizzare in presenza di spazi ridotti che non consentono l'installazione del braccio art. **IN-2210** e del supporto a palo art. **IN-2003**. Ideale per passi d'uomo di diametro inferiore o uguale a 450 mm.

Materiale: alluminio
Dimensioni: ø 76 x P 348 x H 914 mm
Peso: 7 kg

Davit arm with built-in mast

*To be used in small spaces that do not allow for installation of davit arm art. **IN-2210** and of mast art. **IN-2003**. Suggested for manhole diameters less or equal 450 mm.*

***Material**: alluminium*
Dimensions: *ø 76 x W 348 x H 914 mm*
Weight: *7 kg*

Davitarm mit Stützmast

*Zur Verwendung bei begrenzter Raumhöhe, bei welcher der Einsatz von Davitarm Art. **IN-2210** und Stützmast Art. **IN-2003** nicht möglich ist. Ideal für Mannlöcher mit einem Durchmesser von 450 mm oder weniger.*

***Werkstoff**: Aluminium*
***Abmessungen**: ø 76 x B 348 x H 914 mm*
***Gewicht**: 7 kg*

Brazo pescante con montante integrado

*Debe utilizarse en presencia de espacios reducidos que no permiten instalar el brazo art. **IN-2210** y del poste de soporte art. **IN-2003**. Ideal para paso de hombre de diámetro inferior o igual a 450 mm.*

***Matériaux**: aluminio*
***Dimensiones**: ø 76 x P 348 x H 914 mm*
***Peso**: 7 kg*

Potence avec support à mât intégré

*A utiliser en présence d'espaces réduits qui ne permettent pas l'installation de la potence art. **IN-2210** ni du mât de soutien art. **IN-2003**. Idéal pour trous d'homme de diamètre inférieur ou égal à 450 mm.*

***Matériaux**: aluminio*
***Dimensions**: ø 76 x P 348 x H 914 mm*
***Poids**: 7 kg*

Art. IN-2395

Braccio gru con supporto a palo integrato

Da utilizzare in presenza di spazi ridotti. Possibilità di utilizzare prolunghe per estendere l'altezza del braccio gru (art.**A2395-12** estensione 1013 mm, art.**A2395-06** estensione 559 mm) e di aggiungere un adattatore per argano (art.**A2395-07**). Ideale per l'utilizzo su passi d'uomo con diametro compreso tra 500 mm e 700mm.

Materiale: alluminio
Dimensioni: ø 76 x B 469 x H 920 mm
Peso: 10 kg

Davit arm with built-in mast

*To be used in small spaces. Possibility to use dditional extensions (art. **A2395-12** extension 1013 mm, art. **A2395-06** extension 559mm) and to add a secondary winch adapter (art. **A2395-07**). Suggested for manhole diameters between 500 and 700 mm.*

***Material**: alluminium*
***Dimensions**: ø 76 x B 469 x H 920 mm*
***Weight**: 10 kg*

Davitarm mit integriertem Stützmast

*Zur Verwendung bei begrenzter Raumhöhe. Bietet die Möglichkeit, die Höhe des Davitarms mit Verlängerungen zu erweitern (**A2395-12** Verlängerung 1013 mm, **A2395-06** Verlängerung 559 mm) und einen Adapter für Winden hinzuzufügen (**A2395-07**). Ideal für Mannlöcher mit einem Durchmesser zwischen 500 und 700 mm.*

***Werkstoff**: Aluminium*
***Abmessungen**: ø 76 x B 469 x H 920 mm*
***Gewicht**: 10 kg*

Brazo pescante con montante integrado

*Utilizar en presencia de espacios reducidos. Posibilidad de utilizar extensiones para extender la altura del brazo pescante (**A2395-12** extensión 1013mm, **A2395-06** extensión 559mm) y añadir un adaptador para cabrestante (**A2395-07**). Ideal para el uso en paso de hombre con diámetro comprendido entre 500 mm y 700 mm.*

***Matériaux**: aluminio*
***Dimensiones**: ø 76 x P 469 x H 920 mm*
***Peso**: 10kg*

Potence avec mât de soutien intégré

*À utiliser en présence d'espaces réduits. Possibilité d'utiliser des rallonges pour augmenter la hauteur de la potence (**A2395-12** extension 1013 mm et **A2395-06** extension 559 mm) et d'ajouter un adaptateur pour treuil (**A2395-07**). Idéale l'utilisation sur trous d'homme de diamètre compris entre 500 mm et 700 mm.*

***Matériaux**: aluminio*
***Dimensions**: ø 76 x P 469 x H 920 mm*
***Poids**: 10 kg*

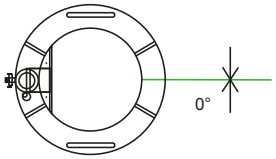

Angolo di lavoro
Allowable working angle
Zulässiger Arbeitswinkel
Angulo de trabaho
Angle de deplacement

Basi a collare. Tutti i collari sono disponibili a richiesta in versione anodizzata. Materiale: alluminio. *Angolo di lavoro.

***Manhole collar**. All manhole collars are also available in clear anodized upon request. Material: aluminium. * Allowable working angle.*

***Mannlochkragen**. Alle Mannlochkragen sind auf Anfrage ebenso in farblos eloxiert erhältlich. Werkstoff: Aluminium. * Zulässiger Arbeitswinkel.*

***Collares para boca de hombre**. Todos los collares están disponibles en versión anodizada a petición. Material: aluminio. * Angulo de trabaho.*

***Bases à collier**. Tous les colliers sont disponibles dans la version anodisée sur demande. Matériaux: aluminium. *Angle de deplacement.*

Art.	ø collare (mm) *ø manhole* *ø Mannloch* *ø collares* *ø collier*	Dimensioni (mm) *Dimension* *Abmessung* *Dimensiones* *Dimensions*	Peso (Kg) *Weight* *Gewicht* *Peso* *Poids*
IN-2287	406-457	ø 622 x 473 - int. ø 384	14,0
IN-2219	457-508	ø 673 x 473 - int. ø 435	14,0
IN-2220	508-556	ø 724x473 - int. ø 486	15,0
IN-2221	556-610	ø 775 x 473 - int. ø 536,6	17,0
IN-2217	610-660	ø 826 x 473 - int. ø 587	18,0
IN-2222	660-711	ø 876 x 473 - int. ø 638	18,0
IN-2218	711-762	ø 927 x 473 - int. ø 689	19,0
IN-2167	762-813	ø 978 x 476 - int. ø 740	20,0
IN-2223	813-864	ø 1029 x 473 - int. ø 791	21,0
IN-2224	864-915	ø 1080 x 473 - int. ø 841	22,0
IN-2180	1080-1118	ø1295 x 460 - int. ø1057	34,0

Disponibili su richiesta | *Available on request* | *Auf Anfrage erhältlich* | *Disponible bajo petición* | *Disponible sur demande*

Bracci gru con base a collare

Davit arms with manhole collar

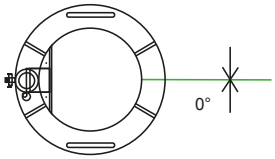

Angolo di lavoro
Allowable working angle
Zulässiger Arbeitswinkel
Angulo de trabaho
Angle de deplacement

Basi a collare con inclinazione variabile. Tutti i collari sono disponibili in versione anodizzata a richiesta. Materiale: alluminio. *Angolo di lavoro.

Adjustable inclined manhole collar. *All manhole collars are also available in clear anodized upon request. Material: aluminium. *Allowable working angle.*

Mannlochkragen mit variabler Neigung. *Alle Mannlochkragen sind auf Anfrage ebenso in farblos eloxiert erhältlich. Werkstoff: Aluminium. * Zulässiger Arbeitswinkel*

Pedestales de collar con inclinación variable. *Todos los collares están disponibles en versión anodizada a petición. Material: aluminio. *Angulo de trabaho.*

Bases à collier à inclinaison variable. *Tous les colliers sont disponibles dans la version anodisée sur demande. Matériaux: aluminium. *Angle de deplacement.*

Art.	Inclinazione *Inclination* *Neigung* *inclinación* *Inclination*	ø collare (mm) *ø manhole* *ø Mannloch* *ø collares* *ø collier*	Peso (Kg) *Weight* *Gewicht* *Peso* *Poids*
IN-2486	0-30°	406 - 457	20,0
IN-2496	0-30°	457 - 508	21,0
IN-2497	0-30°	508 - 559	22,0
IN-2490	0-30°	559 - 610	23,0
IN-2498	0-30°	610 - 660	24,0
IN-2475	0-45°	610 - 660	27,0
IN-2484	0-30°	660 - 710	25,0
IN-2500	0-30°	711 - 762	26,0
IN-2487	0-30°	762 - 813	27,0

Art. A2217-05

Adattatore per scala

Si collega a qualsiasi tipo di collare. Permette di vincolare una scala a pioli alla base a collare migliorandone la stabilità. Da utilizzare con collari di diametro maggiore o uguale di 550 mm. Fissaggi inclusi.

Materiale: alluminio
Dimensioni: L 356 x P 156 x H 445 mm
Peso: 4,5 kg

Adapter for ladder

Connects to any type of collar. Allows to link a ladder to the collar base to improve stability. To be used with 550 mm or larger diameter collars. Bolts included.

***Material**: aluminium*
***Dimensions**: L 356 x W 156 x H 445 mm*
***Weight**: 4,5 kg*

Halterung für Leiter

Kann mit jedem Mannlochkragen verwendet werden.
Zur Befestigung einer Leiter am Mannlochkragen. Verbessert die Stabilität der Leiter. Für Mannlochkragen mit einem Durchmesser von 550 mm oder mehr. Die Befestigungsmittel sind enthalten.

***Werkstoff**: Aluminium*
***Abmessungen**: L 356 x B 156 x H 445 mm*
***Gewicht**: 4,5 kg*

Adaptador por escalera

Se conecta a cualquier tipo de collar. Permite de unir una escalera hasta la base de collar para mejorar la estabilidad. Utilizar con collares de diámetro mayor o igual a 550mm.
Tornillería incluida.

***Material**: aluminio*
***Dimensiones:** L 356 x P 156 x H 445 mm*
***Peso**: 4,5 kg*

Adaptateur pour échelle

Se raccorde à tout type de collier. Permet de fixer une échelle à barreaux à la base à collier pour en améliorer la stabilité. À utiliser avec colliers de diamètre supérieur ou égal à 550 mm. Fixations comprises.

***Matériaux**: aluminium*
***Dimensions**: L 356 x P 156 x H 445 mm*
***Poids**: 4,5 kg*

Art. A2217-17

Adattatore per scala

Si collega a qualsiasi tipo di collare. Permette di vincolare una scala a pioli alla base a collare migliorandone la stabilità. Da utilizzare con collari di diametro inferiore a 550 mm. Fissaggi inclusi.

Materiale: alluminio
Dimensioni: L 292 x P 156 X H 457 mm
Peso: 4 kg

Narrow adapter for ladder

Connects to any type of collar. Allows to link a ladder to the collar base to improve stability. To be used on smaller diameters than 550 mm. Bolts included.

***Material**: aluminium*
***Dimensions**: L 292 x P 156 X H 457 mm*
***Weight**: 4 kg*

Halterung für Leiter

Kann mit jedem Mannlochkragen verwendet werden.
Zur Befestigung einer Leiter am Mannlochkragen. Verbessert die Stabilität der Leiter. Für Mannlochkragen mit einem Durchmesser von weniger als 550 mm. Die Befestigungsmittel sind enthalten.

***Werkstoff**: Aluminium*
***Abmessungen**: L 292 x B 156 X H 457 mm*
***Gewicht**: 4 kg*

Adaptador por escalera

Se conecta a cualquier tipo de collar. Permite de unir una escalera hasta la base de collar para mejorar la estabilidad. Utilizar con collares de diámetro menos de 550 mm. Tornillería incluida.

***Material**: aluminio*
***Dimensiones**: L 292 x P 156 X H 457 mm*
***Peso**: 4 kg*

Adaptateur pour échelle

Se raccorde à tout type de collier. Permet de fixer une échelle à barreaux à la base à collier pour en améliorer la stabilité. À utiliser avec colliers de diamètre inferieur à 550 mm. Fixations comprises.

***Matériaux**: aluminium*
***Dimensions**: L 292 x P 156 X H 457 mm*
***Poids**: 4 kg*

Bracci gru con base a collare

Davit arms with manhole collar

Art. IN-2244

Seggiolino

Aumenta il comfort dell'operatore durante le operazioni di ascesa e discesa all'interno di uno spazio confinato. Da connettere ad un verricello omologato per la movimentazione di persone. Comunemente utilizzato all'interno di silos.

Materiale: alluminio
Dimensioni: L 432 x P 486 x H 837 mm
Peso: 18 kg

Positioning Seat

Increases operator comfort during ascent and descent operations inside a confined space. To be connected to a man rated certified winch. Commonly used inside silos.

***Material**: aluminium*
***Dimensions**: L 432 x W 486 x H 837 mm*
***Weight**: 18 kg*

Sitz

Erhöht den Komfort beim Einfahren in enge Räume. Zur Befestigung an einer zur Personenbeförderung zugelassenen Seilwinde. Wird sehr häufig in Silos verwendet.

***Werkstoff:** Aluminium*
***Abmessungen:** L 432 x B 486 x H 837 mm*
***Gewicht:** 18 kg*

Asiento

Aumenta la comodidad del operador durante las operaciones de ascenso y descenso dentro de un espacio confinado. Conectar a un cabrestante aprobado para el movimiento de personas. Comúnmente se utiliza dentro de los silos.

***Material:** aluminio*
***Dimensiones:** L 432 x P 486 x H 837 mm*
***Peso:** 18 kg*

Siège

Augmente le confort de l'opérateur lors des opérations de descente et remontée dans un espace confiné. A raccorder à un treuil homologué pour le transport de personnes. Communément utilisé dans les silos.

***Matériaux:** aluminium*
***Dimensions:** L 432 x P 486 x H 837 mm*
***Poids:** 18 kg*

Art. IN-2282

Adattatore corrimano

Si utlizza con il supporto a palo art. **IN-2003** per facilitare l'ingresso e l'uscita dallo spazio confinato.

Materiale: alluminio
Dimensioni: L 277 x P 168 x H 775 mm
Peso: 2,5 kg

Adaptable handrail for mast

*Used with mast art. **IN-2003** to ease entry and exit from confined spaces.*

***Material**: aluminium*
***Dimensions**: L 277 x W 168 x H 775 mm*
***Weight**: 2,5 kg*

Handlaufadapter

*Zur Verwendung mit Stützmast Art. **IN-2003** zum leichteren Einstieg bzw. Ausstieg aus dem engen Raum.*

***Werkstoff**: Aluminium*
***Abmessungen**: L 277 x B 168 x H 775 mm*
***Gewicht**: 2,5 kg*

Adaptador pasamanos

*Se utiliza con el soporte de poste art. **IN-2003** para facilitar la entrada y salida del espacio confinado.*

***Material**: aluminio*
***Dimensiones**: L 277 x P 168 x H 775 mm*
***Peso**: 2,5 kg*

Adaptateur main courante

*A utiliser avec le support à mât art. **IN-2003** pour faciliter l'accès et la sortie d'un espace confiné.*

***Matériaux**: aluminium*
***Dimensions**: L 277 x P 168 x H 775 mm*
***Poids**: 2,5 kg*

XTIRPA

XTIRPA

XTIRPA

Braccio gru 1200 mm

1200 mm davit arm

PIASTRA PER ADATTATORE DISPOSITIVO RETRATTILE
Plate for retractable system brackets
Adapter für Höhensicherungsgerätehalterung
Placa para adaptador de dispositivos retractil
Plaque pour adaptateur système rétractable

BRACCIO GRU
Davit arm
Davitarm
Brazo pescante
Potenze

SUPPORTO A PALO
Mast
Stützmast
Montantes
Mât de soutien

BASI
Sockets
Befestigungshülsen
Pedestales
Bases

Art. IN-2237

Braccio gru da 1200 mm

Dotato di attacco per dispositivo retrattile per facilitare l'accesso negli spazi confinati. Da utilizzare con i supporti a palo art. **IN-2240**, **IN-2313**, **IN-2426**. Estendibile a 774, 927 e 1209 mm. Dotato di un punto d'ancoraggio da 22kN. Attacco per argano opzionale (art. **A2237-06**).

Materiale: alluminio
Dimensioni: L 1422-1965 x P 165 x H 977-1326 mm
Peso: 23 kg

1200 mm davit arm

*Equipped with retractable system bracket to ease access in confined spaces. To be used with mast art. **IN-2240** or art. **IN-2313** or art. **IN-2426**. Extensible to 774, 927, 1209 mm. Equipped with a 22kN anchor point. Optional winch attachment (art. **A2237-06**).*

***Material**: aluminium*
***Dimensions**: L 1422-1965 x W 165 x H 977-1326 mm*
***Weight**: 23 kg*

1200 mm Davitarm

*Mit Anschluss für Sicherungs- / Rettungsgerät, um den Zugang zu engen Räumen zu erleichtern. Zur Verwendung mit Stützmast Art. **IN-2240**, **IN-2313** oder **IN-2426**. Ausziehbar bis 774, 927 oder 1209 mm. Ausgestattet mit einem 22 kN Anschlagpunkt. Optional ist eine abnehmbare Windenaufnahme verfügbar (Art. **A2237-06**).*

***Werkstoff**: Aluminium*
***Abmessungen**: L 1422-1965 x B 165 x H 977-1326 mm*
***Gewicht**: 23 kg*

Brazo pescante 1200 mm

*Equipado con pletinas para enganche rápido de rescatador retráctil, para facilitar acceso al espacio confinado. Utilizar con montante ref. **IN-2240** o ref. **IN-2313** o ref. **IN-2426**. Telescópico a 774, 927, 1209 mm de alcance. Equipado con un punto de anclaje de 22 kN. Pletina opcional (ref. **A2237-06**) para enganchar polipasto.*

***Material**: aluminio*
***Dimensiones**: L 1422-1965 x P 165 x H 977-1326 mm*
***Peso**: 23 kg*

Potence 1200 mm

*Doté de fixation pour système rétractable et treuil pour faciliter l'accès aux espaces confinés. A utiliser avec le support à mât art. **IN-2240** ou art. **IN-2313** ou art. **IN-2426**. Extensible à 774, 927, 1209 mm. Doté d'un point d'ancrage de 22 kN. Fixation pour treuil en option (art. **A2237-06**).*

***Matériaux**: aluminium*
***Dimensions**: L 1422-1965 x P 165 x H 977-1326 mm*
***Poids**: 23 kg*

Art. IN-2240 - IN-2313 - IN-2426

Supporto a palo

Da utilizzare con il braccio gru art. **IN-2237** e le apposite basi, oppure con il sistema a contrappeso.

Materiale: alluminio

Art.	Lungh. (mm)	Peso (kg)
IN-2240	1067	10
IN-2313	1521	15
IN-2426	500	5

Mast

*To be used with davit arm art. **IN-2237** and corresponding bases or with a counter-weight system.*

***Material:** aluminium*

Art.	*Length (mm)*	*Weight (kg)*
IN-2240	*1067*	*10*
IN-2313	*1521*	*15*
IN-2426	*500*	*5*

Stützmast

*Zur Verwendung mit Davitarm Art. **IN-2237** und einer geeigneten Befestigungshülse oder dem Gegengewichtssystem.*

***Werkstoff**: Aluminium*

Art.	*Länge (mm)*	*Gewicht (kg)*
IN-2240	*1067*	*10*
IN-2313	*1521*	*15*
IN-2426	*500*	*5*

Montantes

*Utilizar con brazo pescante ref. **IN-2237**, y un soporte adecuado o el conjunto de contrapesos.*

***Material**: aluminio*

Art.	*Lungh. (mm)*	*Peso (kg)*
IN-2240	*1067*	*10*
IN-2313	*1521*	*15*
IN-2426	*500*	*5*

Mât de soutien

*A utiliser avec la potence art. **IN-2237** et les bases prévues à cet effet ou avec le système à contrepoids.*

***Matériaux**: aluminium*

Art.	*Long. (mm)*	*Poids (kg)*
IN-2240	*1067*	*10*
IN-2313	*1521*	*15*
IN-2426	*500*	*5*

Braccio gru 1200 mm

1200 mm davit arm

Art. A2237-06

Adattatore removibile per argano

Si utilizza per l'installazione di argano o dispositivo retrattile addizionale sul braccio gru art. **IN-2237**.

Materiale: alluminio
Dimensioni: L 412 x P 158 x H 158 mm
Peso: 7 kg

Removable winch adapter

Used to install an additional winch or srl on davit arm art. **IN-2237**.

***Material**: aluminium*
***Dimensions**: L 412 x W 158 x H 158 mm*
***Weight**: 7 kg*

Abnehmbare Windenaufnahme

*Zur Installation von einer Winde oder einem Sicherungs- / Rettungsgerät am Davitarm Art. **IN-2237**.*

***Werkstoff**: Aluminium*
***Abmessungen**: L 412 x B 158 x H 158 mm*
***Gewicht**: 7 kg*

Adaptador desmontable para cabrestante

*Se utiliza para la instalación de un cabrestante o de un sistema retractil adicional en el brazo pescante art. **IN-2237**.*

***Material**: aluminio*
***Dimensiones**: L 412 x P 158 x H 158 mm*
***Peso**: 7 kg*

Adaptateur démontable pour treuil

*A utiliser pour l'installation d'un treuils ou d'un système rétractable supplémentaire sur la potence art. **IN-2237**.*

***Matériaux**: aluminium*
***Dimensions**: L 412 x P 158 x H 158 mm*
***Poids**: 7 kg*

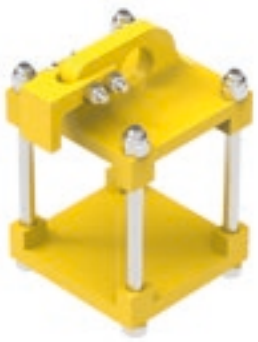

Art. A2237-17

Punto di ancoraggio ausiliario

Punto di ancoraggio anticaduta ausiliario da installare su braccio gru **IN-2237**.

Materiale: alluminio
Dimensioni: L 127 x P 105 x H 172 mm
Peso: 1,4 kg

Auxiliary anchor point

Auxiliary fall arrest anchor point to be mounted on davit arm **IN-2237**.

***Material**: aluminium*
***Dimensions**: L 127 x P 105 x H 172 mm*
***Weight**: 1,4 kg*

Zusätzlicher Anschlagpunkt

*Zusätzlicher Anschlagpunkt zur Absturzsicherung für die Installation am Davitarm **IN-2237**.*

***Werkstoff**: Aluminium*
***Abmessungen**: L 127 x B 105 x H 172 mm*
***Gewicht**: 1,4 kg*

Punto de anclaje auxiliar

*Punto de anclaje auxiliar anti-caída para instalar en el brazo pescante **IN-2237**.*

***Material**: aluminio*
***Dimensiones**: L 127 x P 105 x H 172 mm*
***Peso**: 1,4 kg*

Point d'ancrage auxiliaire

*Point d'ancrage antichute auxiliaire à installer sur potence **IN-2237**.*

***Matériaux**: aluminium*
***Dimensions**: L 127 x P 105 x H 172 mm*
***Poids**: 1,4 kg*

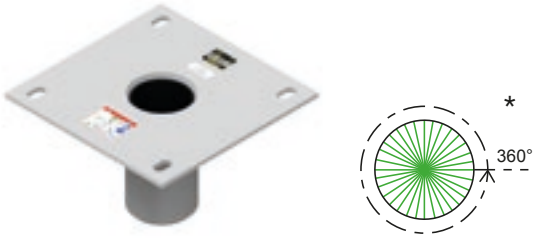

Art. IN-2266

Base a pavimento per cemento o acciaio

Da utilizzare con il supporto a palo e il braccio gru estendibile da 1200 mm art. **IN-2237** su cemento esistente o strutture in metallo.Fissaggi non inclusi.

Materiale: acciaio inox AISI 304
Dimensioni: L 381 x P 381 x H 238 mm. *Angolo di lavoro
Peso: 15 kg

Flush floor socket for concrete and steel

*To be used with mast and extendible 1200 mm davit arm art. **IN-2237** on existing concrete or metal structures.*
Bolts not included.

***Material**: AISI 304 stainless steel*
***Dimensions**: L 381 x W 381 x H 238 mm. *Allowable working angle*
***Weight**: 15 kg*

Befestigungshülse für Beton- und Stahlböden

*Zur Verwendung mit Stützmast und ausziehbarem Davitarm 1200 mm Art. **IN-2237** auf bereits bestehendem Beton oder Metallstrukturen.*
Die Befestigungsmittel sind nicht enthalten.

***Werkstoff**: Edelstahl AISI 304*
***Abmessungen**: L 381 x B 381 x H 238 mm. *Zulässiger Arbeitswinkel*
***Gewicht**: 15 kg*

Pedestal encastrado para hormigón o acero

*Utilizar con el montante y el brazo pescante extensible de 1200 mm art. **IN-2237** en cemento existente o en estructuras de metal.*
Fijaciones no incluidas.

***Material**: acero inoxidable AISI 304*
***Dimensiones:** L 381 x P 381 x H 238 mm. *Angulo de trabaho*
***Peso**: 15 kg*

Base de sol pour ciment ou acier

*À utiliser avec le mât de soutien et la potence extensible de 1200 mm art. **IN-2237** sur ciment existant ou structures en métal.*
Fixations non comprises.

***Matériaux**: acier inox AISI 304*
***Dimensions:** L 381 x P 381 x H 238 mm. *Angle de deplacement*
***Poids**: 15 kg*

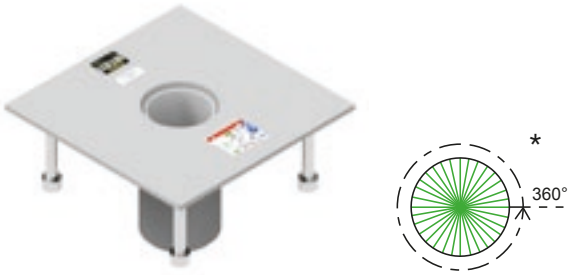

Art. IN-2382

Base a pavimento da getto per cemento

Da utilizzare con il supporto a palo e il braccio gru estendibile da 1200 mm art. **IN-2237** su cemento in fase di posa per nuove costruzioni. Fissaggi non inclusi.

Materiale: acciaio inox AISI 304
Dimensioni: L 381 x P 381 x H 239 mm. *Angolo di lavoro
Peso: 19 kg

Cast-in-place concrete floor socket

*To be used with mast and 1200 mm extendible davit arm art. **IN-2237** when laying concrete for new constructions.*
Bolts not included.

***Material**: AISI 304 stainless steel*
***Dimensions**: L 381 x P 381 x H 239 mm. *Allowable working angle*
***Weight**: 19 kg*

Befestigungshülse für Ortbeton

*Zur Verwendung mit Stützmast und ausziehbarem Davitarm 1200 mm Art. **IN-2237** bei Ortbeton bei neuen Konstruktionen.*
Die Befestigungsmittel sind nicht enthalten.

***Werkstoff**: Edelstahl AISI 304*
***Abmessungen**: L 381 x B 381 x H 239 mm. *Zulässiger Arbeitswinkel*
***Gewicht**: 19 kg*

Pedestal de suelo en fundición para cemento

*Utilizar con el montante y el brazo pescante extensible de 1200 mm art. **IN-2237** en cemento durante la colocación para nuevas obras.*
Fijaciones no incluidas.

***Material**: acero inoxidable AISI 304*
***Dimensiones**: L 381 x P 381 x H 239 mm. *Angulo de trabaho*
***Peso**: 19 kg*

Base au sol de coulée pour ciment

*À utiliser avec le mât de soutien et la potence extensible de 1200 mm art. **IN-2237** sur ciment en phase de pose pour nouvelles constructions.*
Fixations non comprises.

***Matériaux**: acier inox AISI 304*
***Dimensions**: L 381 x P 381 x H 239 mm. *Angle de deplacement*
***Poids**: 19 kg*

Braccio gru 1200 mm

1200 mm davit arm

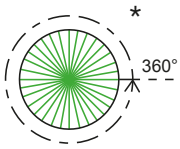

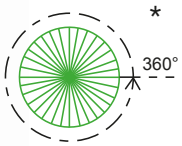

Art. IN-2255

Base ad immersione per cemento o strutture metalliche

Si utilizza come supporto per il palo e il braccio art. **IN-2237**.
Per l'installazione è necessario praticare un foro ø 146,1 mm.

Materiale: acciaio inox AISI 304
Dimensioni: ø 127 x H 232 mm. * Angolo di lavoro
Peso: 5,4 kg

Core mount socket for concrete or metal structures

*Used for mast and davit arm art. **IN-2237**. A ø 146,1 mm hole is necessary for installation.*

***Material**: AISI 304 stainless steel*
***Dimensions**: ø 127 x H 232 mm. *Allowable working angle*
***Weight**: 5,4 kg*

Befestigungshülse zum Einlassen in Beton oder Metallstrukturen

*Zur Verwendung mit Stützmast und ausziehbarem Davitarm Art. **IN-2237**. Zur Befestigung ist ein Loch mit ø 146,1 mm erforderlich.*

***Werkstoff**: Edelstahl AISI 304*
***Abmessungen**: ø 127 x H 232 mm. *Zulässiger Arbeitswinkel*
***Gewicht**: 5,4 kg*

Pedestal de inmersión para cemento o estructuras metálicas

*Utilizar con montante y brazo pescante ref. **IN-2237**. Requiere realizar una perforación de ø 146,1 mm.*

***Material**: acero inoxidable AISI 304*
***Dimensiones**: ø 127 x H 232 mm. *Angulo de trabaho*
***Peso**: 5,4 kg*

Base à immersion pour ciment ou structures métalliques

*A utiliser comme support pour le mât et potence art. **IN-2237**. Pour l'installation, il est nécessaire de réaliser un trou de ø 146,1 mm.*

***Matériaux**: acier inox AISI 304*
***Dimensions**: ø 127 x H 232 mm. *Angle de deplacement*
***Poids**: 5,4 kg*

Art. IN-2254

Base centrale a pavimento per cemento o acciaio

Da utilizzare con il supporto a palo e il braccio gru estendibile da 1200 mm art. **IN-2237**. Consente angoli di lavoro fissi e multipli di 90°. Fissaggi non inclusi.

Materiale: acciaio inox AISI 304
Dimensioni: L 381 x P 381 x H 235 mm. * Angolo di lavoro
Peso: 20 kg

Central floor socket for concrete and steel

*To be used with mast and 1200 mm extendible davit arm art.**IN-2237**. Allows to work with fixed or multiple of 90° angles. Bolts not included.*

***Material**: AISI 304 stainless steel*
***Dimensions**: L 381 x W 381 x H 235 mm. *Allowable working angle*
***Weight**: 20 kg*

Mittige Bodenhülse für Beton und Stahl

*Zur Verwendung mit Stützmast und ausziehbarem Davitarm 1200 mm Art. **IN-2237**. Ermöglicht die feste Positionierung des Auslegers in 90° Schritten (rechtwinkelig zu den Kanten der Grundplatte).*

***Werkstoff**: Edelstahl AISI 304*
***Abmessungen**: L 381 x B 381 x H 235 mm. *Zulässiger Arbeitswinkel*
***Gewicht**: 20 kg*

Pedestal centrado para hormigón y acero

*Utilizar con el montante y el brazo pescante extensible de 1200 mm art. **IN-2237.** Permite ángulos de trabajo fijos y múltiples de 90°. Fijaciones no incluidas.*

***Material**: acero inoxidable AISI 304*
***Dimensiones**: L 381 x P 381 x H 235 mm. *Angulo de trabaho*
***Peso**: 20 kg*

Base centrale au sol pour ciment ou acier

*À utiliser avec le mât de soutien et la potence extensible de 1200 mm art. **IN-2237**. Permet des angles de travail fixes et multiples de 90°. Fixations non comprises.*

***Matériaux**: acier inox AISI 304*
***Dimensions**: L 381 x P 381 x H 235 mm. *Angle de deplacement*
***Poids**: 20 kg*

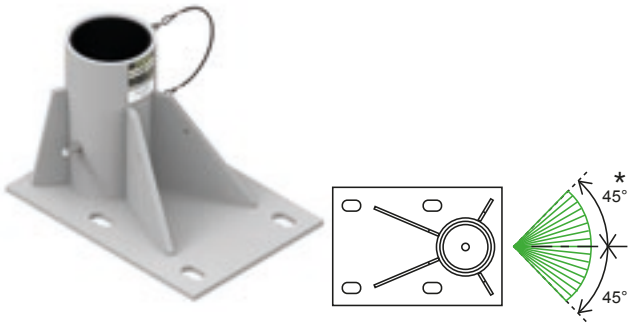

Art. IN-2238

Base a pavimento per cemento o acciaio

Da utilizzare con il supporto a palo e il braccio gru estendibile da 1200 mm art. **IN-2237**. Riduce al minimo la distanza dal bordo della struttura. Fissaggi non inclusi.

Materiale: acciaio inox AISI 304
Dimensioni: L 368 x P 254 x H 235 mm. *Angolo di lavoro
Peso: 15 kg

Floor socket for concrete and steel

*To be used with mast and 1200 mm extendible davit arm art. **IN-2237**. Reduces the distance from the edge of the structure. Bolts not included.*

***Material**: AISI 304 stainless steel*
***Dimensions**: L 368 x W 254 x H 235 mm. *Allowable working angle*
***Weight**: 15 kg*

Bodenhülse für Beton und Stahl

*Zur Verwendung mit Stützmast und ausziehbarem Davitarm 1200 mm Art. **IN-2237**. Reduziert den Abstand zum Rand der Struktur auf ein Minimum. Die Befestigungsmittel sind nicht enthalten.*

***Werkstoff**: Edelstahl AISI 304*
***Abmessungen**: L 368 x B 254 x H 235 mm. *Zulässiger Arbeitswinkel*
***Gewicht**: 15 kg*

Pedestal descentrado para hormigón y acero

*Utilizar con el montante y el brazo pescante extensible de 1200 mm art. **IN-2237**. Reduce al mínimo la distancia desde el borde de la estructura. Fijaciones no incluidas.*

***Material**: acero inoxidable AISI 304*
***Dimensiones**: L 368 x P 254 x H 235 mm. *Angulo de trabaho*
***Peso**: 15 kg*

Base au sol pour ciment et acier

*À utiliser avec le mât de soutien et la potence extensible de 1200 mm art. **IN-2237**. Réduit au maximum la distance par rapport au bord de la structure. Fixations non comprises.*

***Matériaux**: acier inox AISI 304*
***Dimensions**: L 368 x P 254 x H 235 mm. *Angle de deplacement*
***Poids**: 15 kg*

Art. IN-2253

Base a parete per cemento o acciaio

Da utilizzare su pareti con il supporto a palo e il braccio gru estendibile da 1200 mm art. **IN-2237**. Fissaggi non inclusi.

Materiale: acciaio inox AISI 304
Dimensioni: L 279 x P 188 x H 508 mm. *Angolo di lavoro
Peso: 21 kg

Wall socket for concrete and steel

*To be used with mast and 1200 mm extendible davit arm art. **IN-2237**. Bolts not included.*

***Material**: AISI 304 stainless steel*
***Dimensions**: L 279 x P 188 x H 508 mm. *Allowable working angle*
***Weight**: 21 kg*

Wandkonsole für Beton und Stahl

*Zur Verwendung mit Stützmast und ausziehbarem Davitarm 1200 mm Art. **IN-2237**. Die Befestigungsmittel sind nicht enthalten.*

***Werkstoff**: Edelstahl AISI 304*
***Abmessungen**: L 279 x B 188 x H 508 mm. *Zulässiger Arbeitswinkel*
***Gewicht**: 21 kg*

Pedestal de pared para hormigón y acero

*Utilizar en paredes con el montante y el brazo pescante extensible de 1200 mm art. **IN-2237**. Fijaciones no incluidas.*

***Material**: acero inoxidable AISI 304*
***Dimensiones**: L 279 x P 188 x H 508 mm. *Angulo de trabaho*
***Peso**: 21 kg*

Base murale pour ciment et acier

*À utiliser sur murs le mât de soutien et la potence extensible de 1200 mm art. **IN-2237**. Fixations non comprises.*

***Matériaux**: acier inox AISI 304*
***Dimensions**: L 279 x P 188 x H 508 mm. *Angle de deplacement*
***Poids**: 21 kg*

Braccio gru 1200 mm

1200 mm davit arm

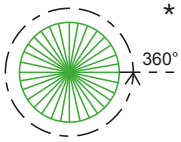

Art. IN-2516

Base a parete a 90°

Da utilizzare su bordo di strutture in cemento con il supporto a palo e il braccio gru estendibile da 1200 mm art. **IN-2237**. Fissaggi non inclusi.

Materiale: acciaio Inox AISI 304
Dimensioni: L 305 x P 391 x H 305 mm. * Angolo di lavoro
Peso: 20.9 kg

Top wall socket 90°

*To be used over the edge of concrete structures with mast and 1200 mm extendible davit arm art. **IN-2237**. Bolts not included.*

***Material**: AISI 304 stainless steel*
***Dimensions**: L 305 x P 391 x H 305 mm. *Allowable working angle*
***Weight**: 20.9 kg*

90° Wandkonsole

*Zur Verwendung am Rand von Betonstrukturen mit Stützmast und ausziehbarem Davitarm 1200 mm Art. **IN-2237**.*
Die Befestigungsmittel sind nicht enthalten.

***Werkstoff**: Edelstahl AISI 304*
***Abmessungen**: L 305 x B 391 x H 305 mm. *Zulässiger Arbeitswinkel*
***Gewicht**: 20.9 kg*

Pedestal de pared de 90°

*Utilizar en el borde de estructuras en cemento con el montante y el brazo pescante extensible de 1200 mm art. **IN-2237**.*
Fijaciones no incluidas.

***Material**: acero inoxidable AISI 304*
***Dimensiones**: L 305 x P 391 x H 305 mm. * Angulo de trabaho*
***Peso**: 20.9 kg*

Base murale à 90°

*À utiliser sur le bord de structures en ciment avec le mât de soutien et la potence extensible de 1200 mm art. **IN-2237**.*
Fixations non comprises.

***Matériaux**: acier inox AISI 304*
***Dimensions**: L 305 x P 391 x H 305 mm. *Angle de deplacement*
***Poids**: 20.9 kg*

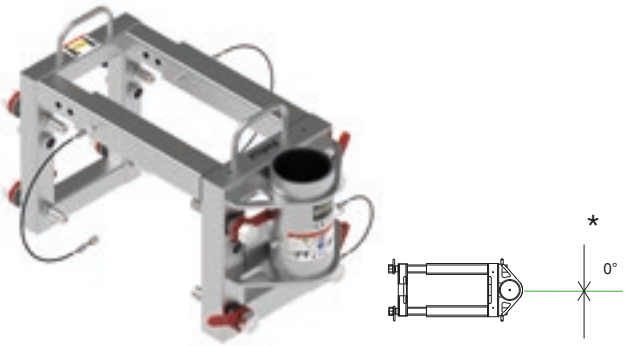

Art. IN-2380

Base regolabile a parete

Da utilizzare su pareti o palancolati di spessore compreso tra 254 mm e 432 mm. Dotata di otto chiavi per il serraggio delle barre di fissaggio.

Materiale: acciaio zincato
Dimensioni: L 305 x P 642 - 762 x H 456 mm. *Angolo di lavoro
Peso: 49 kg

Adjustable wall clamp adapter

To be used on walls or sheet piles with 254 mm to 432 mm diameter thickness. Equipped with eight spanners to tighten the fixing bars.

***Material**: zinc plated*
***Dimensions**: L 305 x P 642 - 762 x H 456 mm. *Allowable working angle*
***Weight**: 49 kg*

Verstellbare Umklammerungskonsole

Zur Verwendung an Wänden bzw. Spundwänden mit einer Bauteildicke zwischen 254 mm und 432 mm. Ausgestattet mit acht Schlüsseln zum Spannen der Befestigungsstangen.

***Werkstoff**: Stahl, verzinkt*
***Abmessungen**: L 305 x B 642 - 762 x H 456 mm. *Zulässiger Arbeitswinkel*
***Gewicht**: 49 kg*

Pedestal regulable de pared

Utilizar en paredes o tablestacados con un espesor comprendido entre 254 mm y 432 mm. Equipada con ocho llaves para el ajuste de las barras de fijación.

***Material**: acero galvanizado*
***Dimensiones**: L 305 x P 642 - 762 x H 456 mm. *Angulo de trabaho*
***Peso**: 49 kg*

Base réglable murale

À utiliser sur murs ou palplanches d'épaisseur comprise entre 254 mm et 432 mm. Dotée de huit clés de serrage des barres de fixation.

***Matériaux**: acier galvanisé*
***Dimensions**: L305 x P 642 - 762 x H 456 mm. *Angle de deplacement*
***Poids**: 49 kg*

Art. A2238-03

Cilindro di riduzione da 102 mm a 76 mm

Consente di utilizzare il supporto a palo art. **IN-2003** nelle basi destinate ai supporti art. **IN-2240, IN-2313** e **IN-2426**.

Materiale: delrin acetato
Dimensioni: ø 102,2 x H 222 mm
Peso: 0,9 kg

Cylinder reduction from 102 to 76 mm

*Allows the use of masts art. **IN-2003** on sockets meant for masts art. **IN-2240**, **IN-2313** and art. **IN-2426**.*

***Material**: acetal delrin*
***Dimensions**: ø 102,2 x 222 mm*
***Weight**: 0,9 kg*

Reduzierstück von 102 auf 76 mm

*Zur Verwendung mit Stützmast Art. **IN-2003** auch in den Befestigungshülsen für die Stützmasten Art. **IN-2240**, **IN-2313** und **IN-2426**.*

***Werkstoff**: Delrin Acetal*
***Abmessungen**: ø 102,2 x 222 mm*
***Gewicht**: 0,9 kg*

Cilindro de reducción de 102 a 76 mm

*Permite utilizar el soporte de poste art. **IN-2003** en las bases destinadas a los soportes art. **IN-2240**, **IN-2313** y art. **IN-2426**.*

***Material**: delrin acetato*
***Dimensiones**: ø 102,2 x H 222 mm*
***Peso**: 0,9 kg*

Cylindre de réduction de 102 à 76 mm

*Permet d'utiliser le support à mât art. **IN-2003** dans les bases destinées aux supports art. **IN-2240**, **IN-2313** et art. **IN-2426**.*

***Matériaux**: delrin acétate*
***Dimensions**: ø 102,2 x H 222 mm*
***Poids**: 0,9 kg*

Art. IN-2272 - IN-2273

Tappo

Si utilizza quando il supporto non è inserito, per evitare la caduta di oggetti all'interno del foro della base. Disponibile anche nella versione con cavetto d'acciaio (art. **IN-2273**) per facilitare l'apertura.

Materiale: gomma e materiale plastico
Dimensioni: ø 109,2 x H 50,8 mm
Peso: 0,2 kg

Cap

*Used when the mast is not inserted, to prevent objects from falling inside the base hole. Also available with a steel cable (art. **IN-2273**) to ease opening.*

***Material**: rubber and plastic*
***Dimensions**: ø 109,2 x H 50,8 mm*
***Weight**: 0,2 kg*

Abdeckkappe

*Zur Verwendung, wenn der Stützmast nicht eingesetzt ist, um zu verhindern, dass Gegenstände in die Mastaufnahme fallen. Verfügbar: ebenfalls in einer Ausführung mit Seil (Art. **IN-2273**), um ein leichteres Entfernen zu ermöglichen.*

***Werkstoff**: Gummi und Kunststoff*
***Abmessungen**: ø 109,2 x H 50,8 mm*
***Gewicht**: 0,2 kg*

Tapón

*Se utiliza cuando el montante no es inserido, para evitar la caída de objetos en el interior del agujero de la base. También disponible con cable de acero (art. **IN-2073**) para facilitar la apertura.*

***Material**: caucho y plásticos*
***Dimensiones**: ø 109,2 x H 50,8 mm*
***Peso**: 0,2 kg*

Bouchon

*A utiliser quand le support n'est pas inséré pour éviter la chute d'objets à l'intérieur du trou de la base. Également disponible dans la version avec câble en acier (art. **IN-2273**) pour faciliter l'ouverture.*

***Matériaux**: caoutchouc et matériau plastique*
***Dimensions**: ø 109,2 x H 50,8 mm*
***Poids**: 0,2 kg*

Braccio gru 1200 mm

1200 mm davit arm

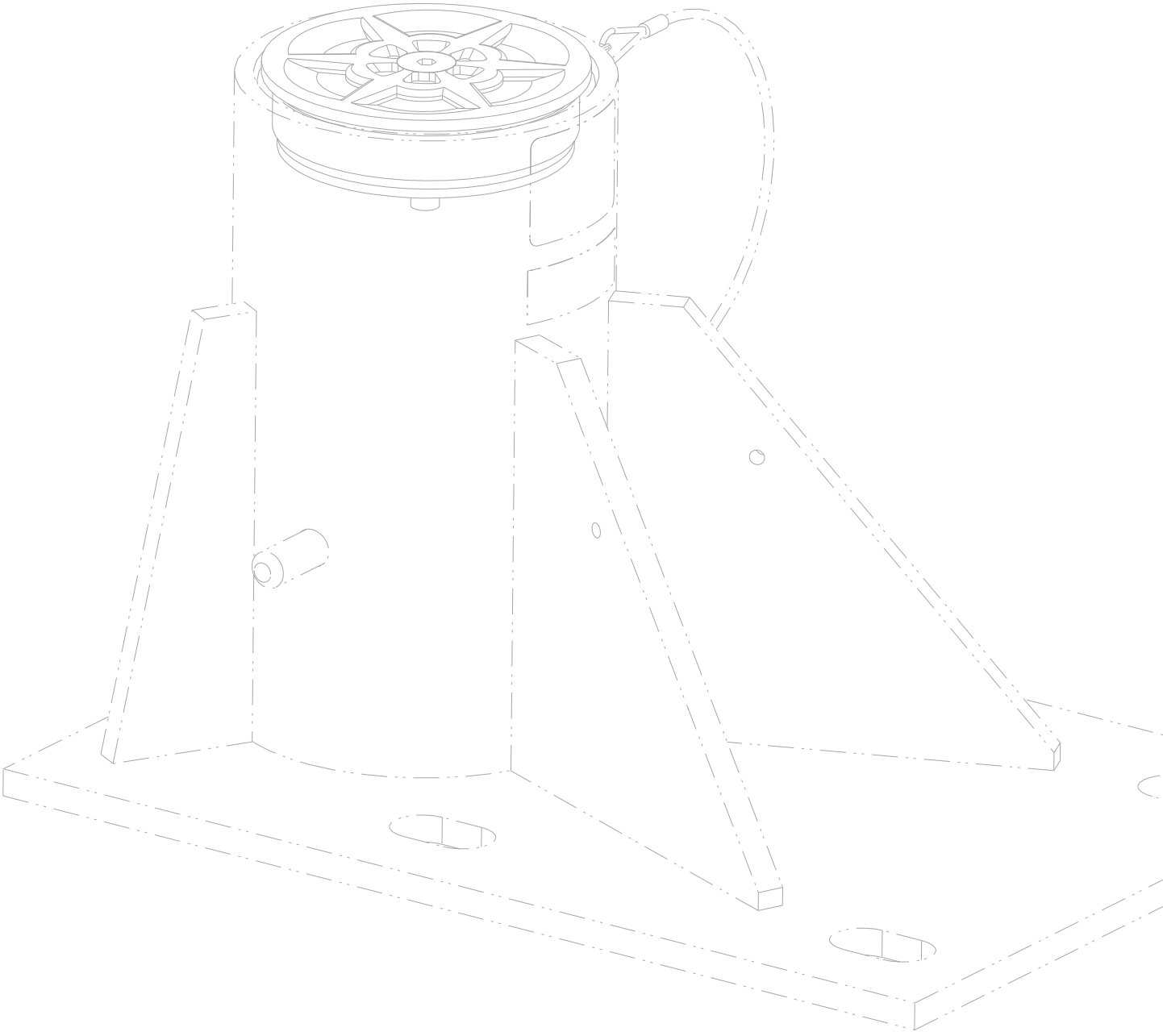

Braccio gru 1200 mm con stabilizzatore · *1200 mm davit arm with stabilizer*

Braccio gru 1200 mm con stabilizzatore

1200 mm davit arm with stabilizer

BRACCIO GRU
Davit arm
Davitarm
Brazo pescante
Potenze

PIASTRA PER ADATTATORE DISPOSITIVO RETRATTILE
Plate for retractable system brackets
Adapter für Höhensicherungsgerätehalterung
Placa para adaptador de dispositivos retractil
Plaque pour adaptateur système rétractable

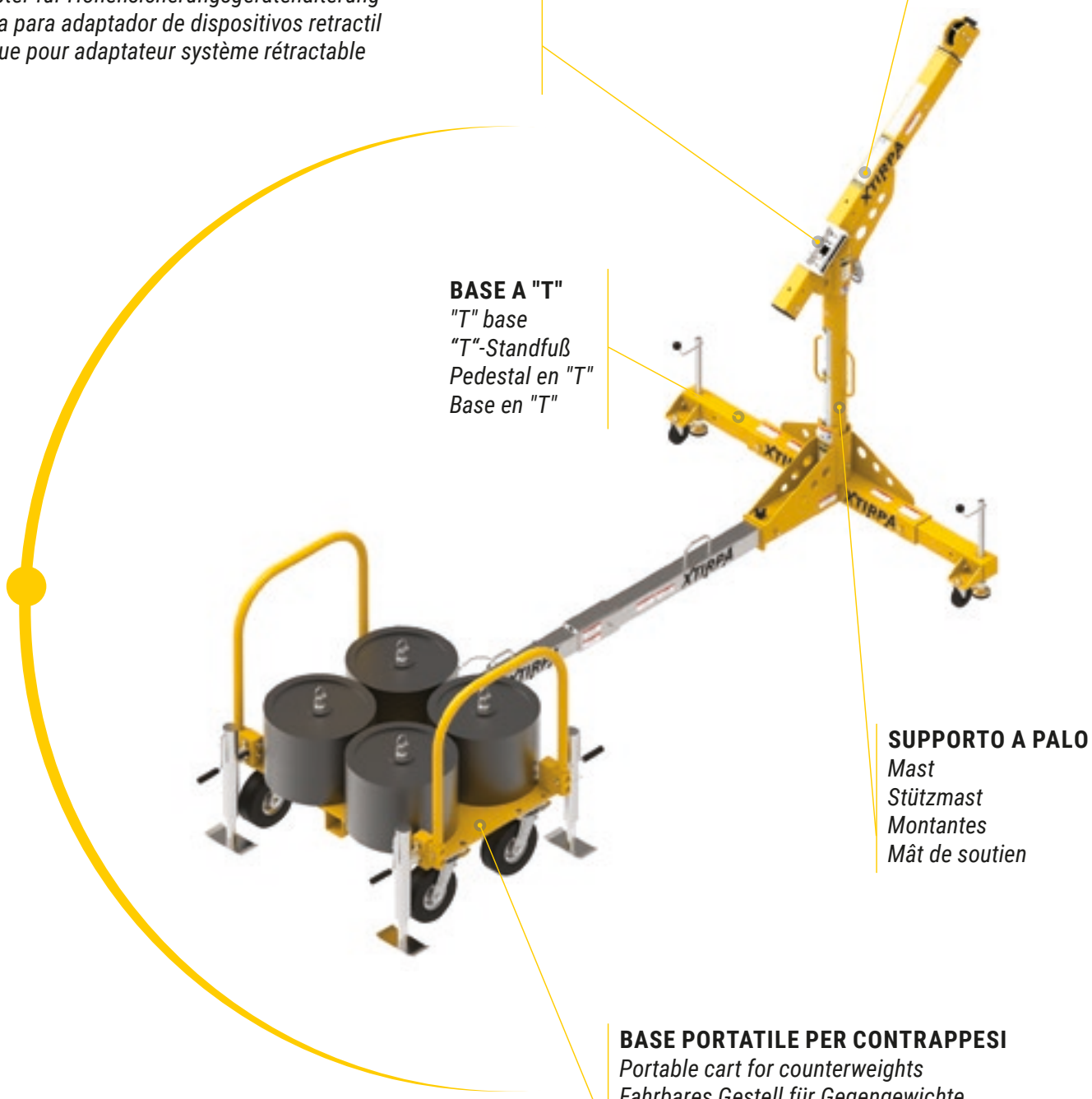

BASE A "T"
"T" base
"T"-Standfuß
Pedestal en "T"
Base en "T"

SUPPORTO A PALO
Mast
Stützmast
Montantes
Mât de soutien

BASE PORTATILE PER CONTRAPPESI
Portable cart for counterweights
Fahrbares Gestell für Gegengewichte
Bases de contrapesos
Base portable pour contrepoids

Art. IN-2237

Braccio gru da 1200 mm

Dotato di attacco per dispositivo retrattile per facilitare l'accesso negli spazi confinati. Da utilizzare con i supporti a palo art. **IN-2240**, **IN-2313**, **IN-2426**. Estendibile a 774, 927 e 1209 mm. Dotato di un punto d'ancoraggio da 22kN. Attacco per argano opzionale (art. **A2237-06**).

Materiale: alluminio
Dimensioni: L 1422-1965 x P 165 x H 977-1326 mm
Peso: 23 kg

1200 mm davit arm

*Equipped with retractable system bracket to ease access in confined spaces. To be used with mast art. **IN-2240** or art. **IN-2313** or art. **IN-2426**. Extensible to 774, 927, 1209 mm. Equipped with a 22kN anchor point. Optional winch attachment (art. **A2237-06**).*

***Material**: aluminium*
***Dimensions**: L 1422-1965 x W 165 x H 977-1326 mm*
***Weight**: 23 kg*

1200 mm Davitarm

*Mit Anschluss für Sicherungs- / Rettungsgerät, um den Zugang zu engen Räumen zu erleichtern. Zur Verwendung mit Stützmast Art. **IN-2240**, **IN-2313** oder **IN-2426**. Ausziehbar bis 774, 927, 1209 mm. Ausgestattet mit einem 22 kN Anschlagpunkt. Optional ist eine abnehmbare Windenaufnahme verfügbar (Art. **A2237-06**).*

***Werkstoff**: Aluminium*
***Abmessungen**: L 1422-1965 x B 165 x H 977-1326 mm*
***Gewicht**: 23 kg*

Brazo pescante 1200 mm

*Equipado con pletinas para enganche rápido de rescatador retráctil, para facilitar acceso al espacio confinado. Utilizar con montante ref. **IN-2240** o ref. **IN-2313** o ref. **IN-2426**. Telescópico a 774, 927, 1209 mm de alcance. Equipado con un punto de anclaje de 22 kN. Pletina opcional (ref. **A2237-06**) para enganchar polipasto.*

***Material**: aluminio*
***Dimensiones**: L 1422-1965 x P 165 x H 977-1326 mm*
***Peso**: 23 kg*

Potence 1200 mm

*Doté de fixation pour système rétractable et treuil pour faciliter l'accès aux espaces confinés. A utiliser avec le support à mât art. **IN-2240** ou art. **IN-2313 ou art. IN-2426**. Extensible à 774, 927, 1209 mm. Doté d'un point d'ancrage de 22 kN. Fixation pour treuil en option (art. **A2237-06**).*

***Matériaux**: aluminium*
***Dimensions**: L 1422-1965 x P 165 x H 977-1326 mm*
***Poids**: 23 kg*

Art. IN-2240 - IN-2313 - IN-2426

Supporto a palo

Da utilizzare con il braccio gru art. **IN-2237** e le apposite basi, oppure con il sistema a contrappeso.

Materiale: alluminio

Art.	Lungh. (mm)	Peso (kg)
IN-2240	1067	10
IN-2313	1521	15
IN-2426	500	5

Mast

*To be used with davit arm art. **IN-2237** and corresponding bases or with a counter-weight system.*

***Material:** aluminium*

Art.	*Length (mm)*	*Weight (kg)*
IN-2240	*1067*	*10*
IN-2313	*1521*	*15*
IN-2426	*500*	*5*

Stützmast

*Zur Verwendung mit Davitarm Art. **IN-2237** und einer geeigneten Befestigungshülse oder dem Gegengewichtssystem.*

***Werkstoff:** Aluminium*

Art.	*Länge (mm)*	*Gewicht (kg)*
IN-2240	*1067*	*10*
IN-2313	*1521*	*15*
IN-2426	*500*	*5*

Montantes

*Utilizar con brazo pescante ref. **IN-2237**, y un soporte adecuado o el conjunto de contrapesos.*

***Material:** aluminio*

Art.	*Lungh. (mm)*	*Peso (kg)*
IN-2240	*1067*	*10*
IN-2313	*1521*	*15*
IN-2426	*500*	*5*

Mât de soutien

*A utiliser avec la potence art. **IN-2237** et les bases prévues à cet effet ou avec le système à contrepoids.*

***Matériaux:** aluminium*

Art.	*Long. (mm)*	*Poids (kg)*
IN-2240	*1067*	*10*
IN-2313	*1521*	*15*
IN-2426	*500*	*5*

Braccio gru 1200 mm con stabilizzatore

1200 mm davit arm with stabilizer

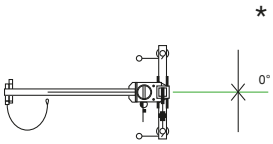

Art. IN-2305

Base stabilizzatrice a "T"

Da utilizzare con il supporto a palo e il braccio gru art. **IN-2237**.
Dotata di piedini stabilizzatori a vite per semplificare il livellamento e di ruote per agevolare il trasporto.

Materiale: alluminio
Dimensioni: L 1740 x P 559 x H 475 mm. *Angolo di lavoro
Peso: 33 kg

Stabilizer "T" base

To be used with the mast and davit arm art. ***IN-2237****.*
Equipped with screw type stabilizer feet to ensure easier levelling operations and with wheels for ease of transport.

Material*: aluminium*
Dimensions*: L 1740 x W 559 x H 475 mm. *Allowable working angle*
Weight*: 33 kg*

"T"-Standfuß

Zur Verwendung mit Stützmast und Davitarm Art. ***IN-2237****. Ausgestattet mit Schraubfüßen, die Nivellierung vereinfachen, sowie mit Rollen für einen bequemen Transport.*

Werkstoff*: Aluminium*
Abmessungen*: L 1740 x B 559 x H 475 mm. *Zulässiger Arbeitswinkel*
Gewicht*: 33 kg*

Pedestal estabilizador en "T"

Utilizar con el montante y el brazo pescante art. ***IN-2237****.*
Equipado con patas estabilizadoras de tornillo para simplificar la nivelación y con ruedas para facilitar el transporte.

Material*: aluminio*
Dimensiones*: L 1740 x P 559 x H 475 mm. *Angulo de trabaho*
Peso*: 33 kg*

Base de stabilisation en "T"

À utiliser avec le mât de soutien et la potence art. ***IN-2237****.*
Dotée de pieds de stabilisation à vis pour simplifier le nivellement et de roues pour faciliter le transport.

Matériaux*: aluminium*
Dimensions*: L 1740 x P 559 x H 475 mm. *Angle de deplacement*
Poids*: 33 kg*

Art. A2305-12

Ancoraggio portatile

Da fissare con l'apposita barra filettata.
Si utilizza con la base art. **IN-2305**.

Materiale: acciaio
Dimensioni: L 794 x P 127 x H 518 mm
Peso: 23,6 kg

Anchor bolt adapter

To be installed with corresponding threaded bar.
Used with bases art. **IN-2305**.

Material*: steel*
Dimensions*: L 794 x W 127 x H 518 mm*
Weight*: 23,6 kg*

Adapter mit 1-Punkt Befestigung für T-Standfußt

Zur Montage mit dem entsprechenden Befestigungsmittel.
Zur Verwendung mit T-Standfuß Art. **IN-2305** zur Befestigung an Stahlträgern oder auf Beton.

Werkstoff*: Stahl*
Abmessungen*: L 794 x B 127 x H 518 mm*
Gewicht*: 23,6 kg*

Anclaje portátil

Se instala con la varilla roscada correspondiente.
Se utiliza con la base ***IN-2305****.*

Material*: acero*
Dimensiones*: L 794 x P 127 x H 518 mm*
Peso*: 23,6 kg*

Ancrage portable

A installer avec la tige filetée correspondante.
A utiliser avec la base art. ***IN-2305****.*

Matériaux*: acier*
Dimensions*: L 127 x P 794 x H 518 mm*
Poids*: 23,6 kg*

Art. IN-2525

Base portatile per contrappeso

Si connette allo stabilizzatore art. **IN-2305** tramite l'estensione art. **A2305-40**. Contrappesi venduti separatamente.

Materiale: acciaio e alluminio
Dimensioni: L 1308 x P 1206 x H 1090 - 1281 mm
Peso: 220 kg

Portable cart for counter-weight plates

Connects to stabilizer art. ***IN-2305*** *through extension art.* ***A2305-40****. Counter-weights sold separately.*

Material*:* steel and aluminium
Dimensions*: L 1308 x W 1206 x H 1090 - 1281 mm*
Weight*:* 220 *kg*

Fahrbares Gestell für Gegengewichte

Zum Anschluss an Stabilisator art. ***IN-2305*** *mittels Verlängerung Art.* ***A2305-40****. Die Gegengewichte werden separat verkauft.*

Werkstoff*: Stah und Aluminium*
Abmessungen*: L 1308 x W 1206 x H 1090 - 1281 mm*
Gewicht*:* 220 *kg*

Base de contrapesos

Se conecta a art. ***IN-2305*** *mediante la extensión art.* ***A2305-40***
Contrapesos vendidos por separado.

Material*: acero y aluminio*
Dimensiones*: L 1308 x P 1206x H 1090 - 1281 mm*
Peso*:* 220 *kg*

Base portable pour contrepoids

A raccorder à art. ***IN-2305*** *au moyen de l'extension art.* ***A2305-40****.*
Contrepoids vendus séparément.

Matériaux*: acier et aluminium*
Dimensions*: L 1308 x P 1206x H 1090 - 1281 mm*
Poids*:* 220 *kg*

Art. A2305-40

Estensione aggiuntiva

Estensione aggiuntiva utile ad incrementare la distanza tra l'ancoraggio finale e la base stabilizzatrice a "T".

Materiale: acciaio zincato
Dimensioni: L 2438 mm
Peso: 44 kg

Extension for counter-weight portable cart

Additional extension used to increase the distance between the end anchor and the stabilizer T-bar.

Material*: zinc plated steel*
Dimensions*: L 2438 mm*
Weight*: 44 kg*

Verlängerung

Zusätzliche Verlängerung, mit der der Abstand zwischen dem Befestigungspunkt und dem "T"-Standfuß erhöht werden kann.

Werkstoff*: Stahl, verzinkt*
Abmessungen*: L 2438 mm*
Gewicht*: 44 kg*

Extensión

Extensión adicional útil para incrementar la distancia entre el anclaje final y el pedestal estabilizador en "T".

Material*: acero galvanizado*
Dimensiones*: L 2438 mm*
Peso*: 44 kg*

Extension supplémentaire

Extension supplémentaire utile pour augmenter la distance entre l'ancrage final et la base de stabilisation en "T".

Matériaux*: acier galvanisé*
Dimensions*: L 2438 mm*
Poids*: 44 kg*

Braccio gru 1200 mm con stabilizzatore

1200 mm davit arm with stabilizer

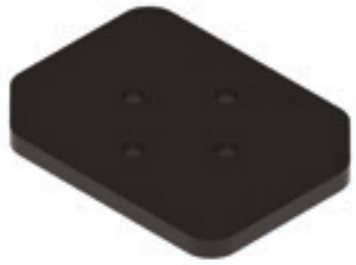

Art. P2305-016N

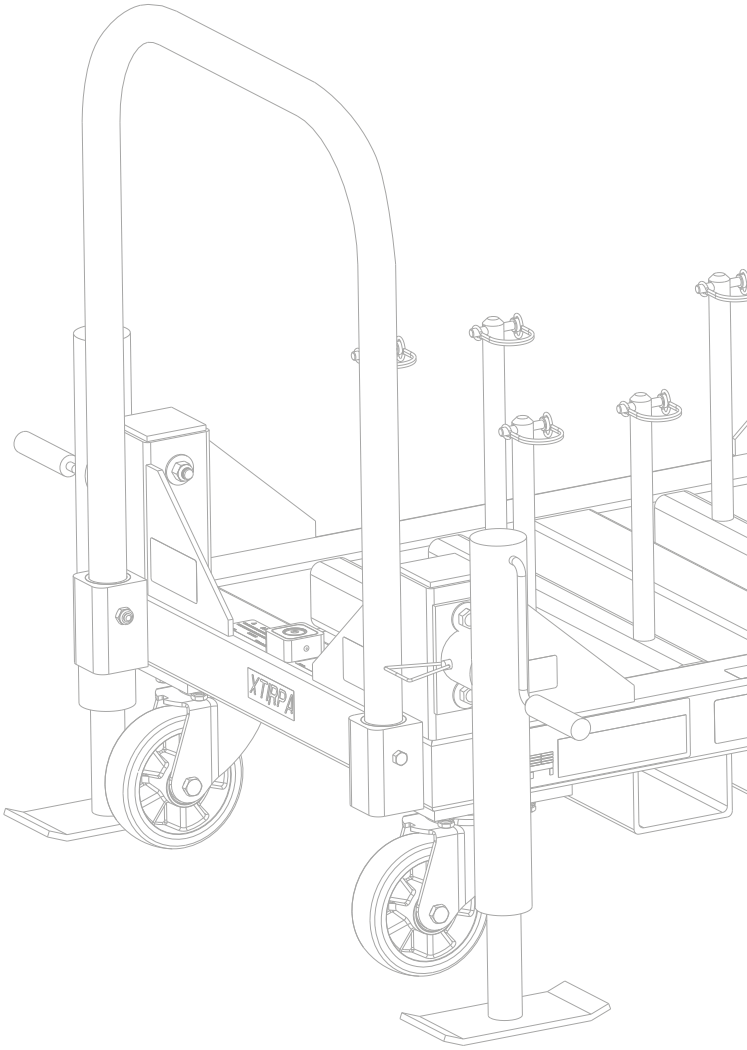

Piastre di contrappeso

Da inserire sulla base portatile per contrappeso art. **IN-2525**.
Quantità necessaria variabile a seconda del braccio gru utilizzato.

Materiale: acciaio
Dimensioni: L 406 x P 305 x H 25,4 mm
Peso: 22,7 kg

Counter-weight plates

To be inserted on the portable base for counter-weights art. ***IN-2525****. The number of plates required varies according to the type of davit arm used.*

Material*: steel*
Dimensions*: L 406 x W 305 x H 25,4 mm*
Weight*: 22,7 kg*

Gegengewichtsplatte

Zum Beschweren des fahrbaren Gestells für Gegengewichte Art. ***IN-2525****. Die benötigte Menge variiert je nach verwendetem Davitarm.*

Werkstoff*: Stahl*
Abmessungen*: L 406 x B 305 x H 25,4 mm*
Gewicht*: 22,7 kg*

Chapas de contrapeso

Debe introducirse en la base portátil para contrapeso art. ***IN-2525****.*
Cantidad necesaria variable según el brazo pescante utilizado.

Material*: acero*
Dimensiones*: L 406 x P 305 x H 25,4 mm*
Peso*: 22,7 kg*

Plaques de contrepoids

A installer sur la base portable pour contrepoids art. ***IN-2525****.*
Quantité nécessaire variable en fonction de la potence utilisée.

Matériaux*: acier*
Dimensions*: L 406 x P 305 x H 25,4 mm*
Poids*: 22,7 kg*

Componenti per sistema con gancio traino
Trailer hitch system components

Art. **A2305-25**

Sezione di riduzione per base a "T"

Da utilizzare con base a "T" art. **IN-2305**. Consente di ridurre la sezione di ingresso della base a "T" e di installare, quindi, l'estensione **A2305-16**.

Materiale: acciaio zincato
Dimensioni: L 457 x P 87 x H 87 mm
Peso: 7 kg

Reducer section for T-base

*To be used with T-base art **IN-2305**.*
*Allows the T-base entry section to be reduced and therefore extension **A2305-16** to be installed.*

***Material**: zinc plated*
***Dimensions**: L 457 x P 87 x H 87 mm*
***Weight**: 7kg*

Reduzierstück für "T"-Standfuß

*Zur Verwendung mit dem "T"-Standfuß Art. **IN-2305**. Dient zur Reduzierung des Querschnitts am Eingang des "T"- Standfußes und Installation der Verlängerung **A2305-16**.*

***Werkstoff**: Stahl, verzinkt*
***Abmessungen**: L 457 x B 87 x H 87 mm*
***Gewicht**: 7kg*

Sección de reducción para pedestal en "T"

*Utilizar con pedestal en "T" art. **IN-2305**. Permite reducir la sección de entrada del pedestal en "T" y, por consiguiente, instalar la extensión **A2305-16**.*

***Material**: acero galvanizado*
***Dimensiones**: L 457 x P 87 x H 87 mm*
***Peso**: 7 kg*

Section de réduction pour base en "T"

*À utiliser avec base en "T" art. **IN-2305**. Permet de réduire la section d'entrée de la base en "T" et d'installer l'extension **A2305-16**.*

***Matériaux**: acier galvanisé*
***Dimensions**: L 457 x P 87 x H 87 mm*
***Poids**: 7 kg*

Art. **A2305-16**

Estensione aggiuntiva per sistema gancio traino

Da utilizzarsi con base a "T" art. **IN-2305**. Consente di distanziare di 1800 mm il gancio traino art. **CH2** e il mezzo da lavoro cui è vincolato.

Materiale: acciaio zincato
Dimensioni: L 2023 x P 51,4 x H 51,4 mm.
Peso: 22 kg

Additional extension for hitch mount system

*To be used with the "T" stabilizer base art. **IN-2305**. Allows to distance the **CH2** ball coupler from the vehicle by 1800 mm.*

***Material**: zinc plated*
***Dimensions**: L 2023 x P 51,4 x H 51,4 mm*
***Weight**: 22 kg*

Zusätzliche Verlängerung für Anhängerkupplung

*Zur Verwendung mit dem "T"-Standfuß Art. **IN-2305**. Stellt einen Abstand von 1800 mm zwischen der Anhängerkupplung Art. **CH2** und dem Arbeitsgerät her, mit dem sie verbunden ist.*

***Werkstoff**: Stahl, verzinkt*
***Abmessungen**: L 2023 x B 51,4 x H 51,4 mm*
***Gewicht**: 22 kg*

Extensión adicional para el sistema de gancho remolque

*Utilizar con pedestal en "T" art. **IN-2305**. Permite distanciar de 1800 mm el gancho remolque art. **CH2** y el vehículo de trabajo al que está vinculado.*

***Material**: acero galvanizado*
***Dimensiones**: L 2023 x P 51,4 x H 51,4 mm*
***Peso**: 22 kg*

Extension supplémentaire pour système d'attelage

*À utiliser avec base en "T" art. **IN-2305**. Permet d'espace de 1800 mm le crochet de traction art. **CH2** et le véhicule utilisé*

***Matériaux**: acier galvanisé*
***Dimensions**: L 2023 x P 51,4 x H 51,4 mm*
***Poids**: 22 kg*

Braccio gru 1200 mm con stabilizzatore

1200 mm davit arm with stabilizer

Art. A2305-29

Estensione a 90°

Da utilizzare con base a "T" art. **IN-2305**. Consente di utilizzare il sistema braccio gru con base a "T" con l'attacco **CH2** a 90° rispetto la posizione del veicolo. Necessita di sezione a Z, art. **A2305-55**.

Materiale: acciaio zincato
Dimensioni: L 1524 x P 254 x H 127 mm
Peso: 23 kg

90° extension

*To be used with T-base art. **IN-2305**.*
*Allows the davit arm system with T-base to be used with CH2 hitch mount at 90° in relation to the vehicle position. It must be used with the "Z" shaped adapter art. **A2305-55**.*

***Material**: zinc plated*
***Dimensions**: L 1524 x P 254 x H 127 mm*
***Weight**: 23 kg*

Verlängerung für 90°-Winkel

*Zur Verwendung mit dem "T"-Standfuß Art. **IN-2305**. Dient dazu, das Davitarmsystem mit "T"-Standfuß mit CH2 Kupplung im 90°-Winkel zur Fahrzeugposition zu benutzen.*
*Es wird ein Z-Reduzierstück benötigt, Art. **2305-55**.*

***Werkstoff**: Stahl, verzinkt*
***Abmessungen**: L 1524 x B 254 x H 127 mm*
***Gewicht**: 23 kg*

Extensión a 90°

*Utilizar con pedestal en "T" art. **IN-2305**. Permite utilizar el sistema pescante con pedestal en "T" con el enganche CH2 a 90°con respecto a la posición del vehículo. Necesita la sección en Z, art. **A2305-55**.*

***Material**: acero galvanizado*
***Dimensiones**: L 1524 x P 254 x H 127 mm*
***Peso**: 23 kg*

Extension à 90°

*À utiliser avec base en "T" art. **IN-2305**. Permet d'utiliser le système potence avec base en "T" avec l'attelage CH2 à 90° par rapport à la position du véhicule. Nécessite la section en Z, art. **A2305-55**.*

***Matériaux**: acier galvanisé*
***Dimensions**: L 1524 x P 254 x H 127 mm*
***Poids**: 23 kg*

Art. A2305-55

Sezione a Z

Da utilizzare con base a "T" art. **IN-2305** ed estensione.
Consente di ridurre la sezione delle estensioni **A2305-29** e **A2305-16** e poter installare il gancio traino **CH2**.
Consente l'ottimale livellamento del sistema.

Materiale: acciaio zincato
Dimensioni: L 76 x P 419 x H 335 mm
Peso: 9.5 kg

"Z" shaped adapter

*To be used with T-base art. **IN-2305** and extension.*
*Allows to reduce the section of **A2305-29** and **A2305-16** extensions in order to install the **CH2** ball coupler. It optimizes the system levelling.*

***Material**: zinc plated*
***Dimensions**: L 76 x P 419 x H 335 mm*
***Weight**: 9,5 kg*

Z-Reduzierstück

*Zur Verwendung mit dem "T"-Standfuß Art. **IN-2305** und einer Verlängerung. Reduziert den Querschnitt der Verlängerungen **A2305-29** und **A2305-16**, um die Anhängerkupplung **CH2** installieren zu können. Optimiert die Systemnivellierung.*

***Werkstoff**: Stahl, verzinkt*
***Abmessungen**: L 76 x B 419 x H 335 mm*
***Gewicht**: 9,5 kg*

Sección en Z

*Utilizar con pedestal en "T" art. **IN-2305** y extensión.*
*Permite reducir la sección de las extensiones **A2305-29** y **A2305-16** y poder instalar el gancho remolque **CH2**. Optimiza la nivelatción del sistema.*

***Material**: acero galvanizado*
***Dimensiones**: L 76 x P 419 x H 335 mm*
***Peso**: 9,5 kg*

Section en Z

*À utiliser avec base en "T" art. **IN-2305** et extension. Permet de réduire la section des extensions **A2305-29** et **A2305-16** et d'installer le crochet d'attelage **CH2**. Optimise le nivellement du système*

***Matériaux**: acier galvanisé*
***Dimensions**: L 76 x P 419 x H 335 mm*
***Poids**: 9,5 kg*

Componenti per sistema con gancio traino
Trailer hitch system components

Art. **CH2**

Adattatore gancio traino per braccio gru 1200 mm art. IN-2237

L'adattatore per ganci traino a sfera **CH2** consente l'utilizzo del sistema stabilizzatore con le corrette tipologie di veicoli europei.

Materiale: acciaio inox AISI 304
Peso: 4 kg

Coupling ball adapter for 1200 mm davit arm art. IN-2237

*This adapter for **CH2** hitch mounts allows the stabilizer system to be used with the correct types of European vehicles.*

***Material**: stainless steel AISI 304*
***Weight**: 4 kg*

Anhängerkupplungsadapter für 1200 mm Davitarm Art. IN-2237

*Der Adapter **CH2** für Anhängerkupplungen ermöglicht die Verwendung des Stabilisatorsystems mit den passenden europäischen Fahrzeugtypen.*

***Werkstoff**: Edelstahl AISI 304*
***Gewicht**: 4 kg*

Adaptador para bolas de enganche por brazo pescante de 1200 mm ref. IN-2237

*El adaptador para ganchos remolque de bola **CH2** permite el uso del sistema estabilizador con los tipos correctos de vehículos europeos.*

***Material**: acero inox AISI 304*
***Peso**: 4 kg*

Adaptateur d'attelage pour potence 1200 mm art. IN-2237

*L'adaptateur pour les attelages de traction à boule **CH2** permet l'utilisation du système de stabilisation avec les types de véhicules européens appropriés.*

***Matériaux**: acier inox AISI 304*
***Poids**: 4 kg*

Art. **IN-2517**

Adattatore gancio traino universale

L'adattatore universale per ganci traino a sfera consente l'utilizzo del sistema stabilizzatore con le corrette tipologie di veicoli europei.

Materiale: Acciaio zincato
Peso: 6,8 kg

Universal coupling ball adapter

This universal adapter allows the hitch stabilizer systems to be used with the correct types of European vehicles.

***Material**: Zinc plated steel*
***Weight**: 6,8 kg*

Universal Anhängerkupplungsadapter

Der universelle Adapter für Anhängerkupplungen ermöglicht die Verwendung des Stabilisatorsystems mit den passenden europäischen Fahrzeugtypen.

***Werkstoff**: Stahl, verzinkt*
***Gewicht**: 6,8 kg*

Adaptador universal para bolas de enganche

El adaptador universal para ganchos remolque de bola permite el uso del los sistemas estabilizador con los tipos correctos de vehículos europeos.

***Material**: acero galvanizado*
***Peso**: 6,8 kg*

Adaptateur universel d'attelage

L'adaptateur universel pour les attelages de traction à boule permet l'utilisation des systèmes de stabilisation avec les types de véhicules européens appropriés.

***Matériaux**: acier galvanisé*
***Poids**: 6,8 kg*

Braccio gru 1200 mm con stabilizzatore

1200 mm davit arm with stabilizer

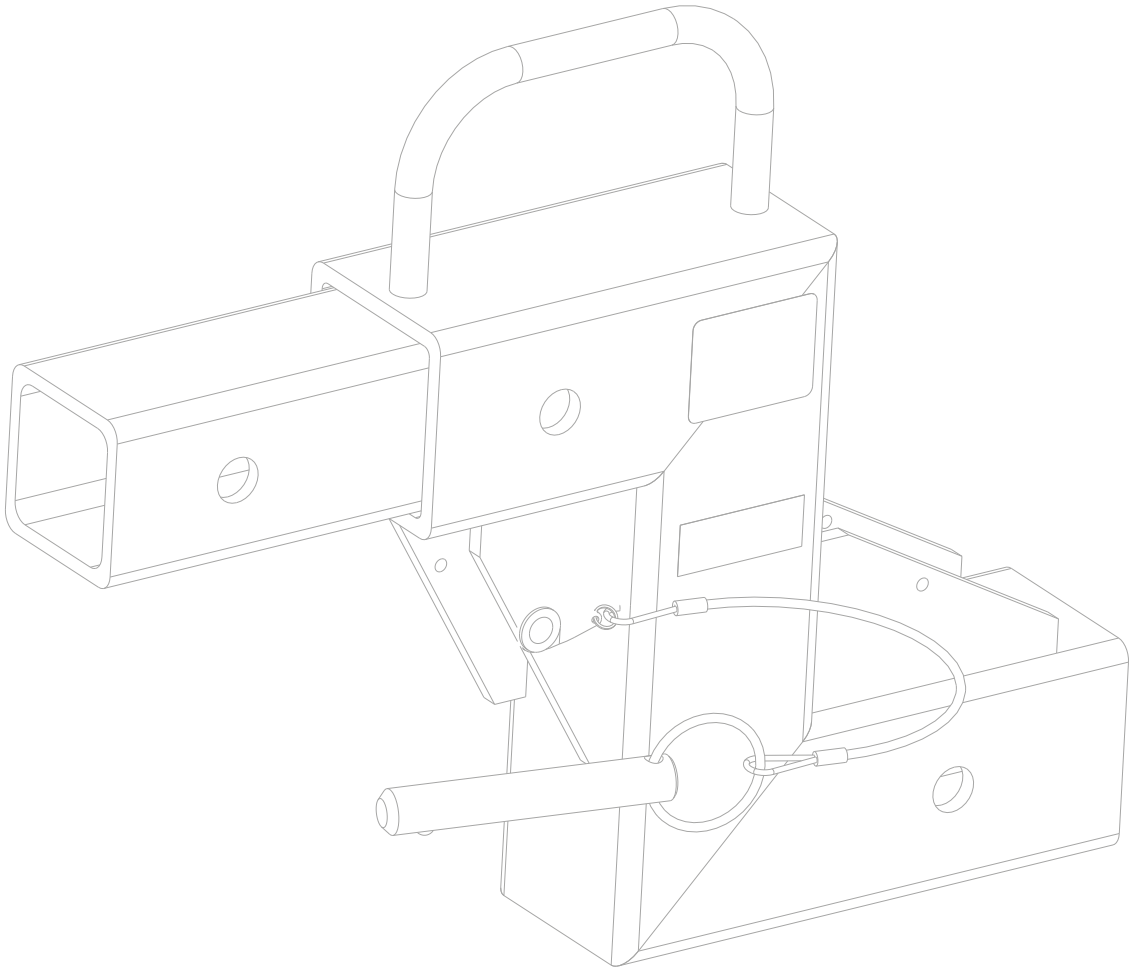

Braccio gru 2400 mm

2400 mm davit arm

BRACCIO GRU
Davit arm
Davitarm
Brazo pescante
Potenze

PIASTRA PER ADATTATORE DISPOSITIVO RETRATTILE
Plate for retractable system brackets
Adapter für Höhensicherungsgerätehalterung
Placa para adaptador de dispositivos retractil
Plaque pour adaptateur système rétractable

PIASTRA PER ADATTATORE ARGANO
Plate for winch bracket
Adapter für Windenhalterung
Placa para adaptador del cabrestante
Plaque pour adaptateur de treuil

SUPPORTO A PALO
Mast
Stützmast
Montantes
Mât de soutien

BASI
Sockets
Befestigungshülsen
Pedestales
Bases

Art. IN-2197

Braccio gru da 2400 mm

Dotato di attacco per sistema retrattile e argano per facilitare l'accesso negli spazi confinati. Da utilizzare con uno tra i supporti a palo art. **IN-2199**, **IN-2414** o art. **IN-2470**. Estendibile da 1524 mm a 2438 mm. Dotato di un punto d'ancoraggio da 22kN.

Materiale: alluminio
Dimensioni: L 2493-3498 x P 260 x H 632 mm
Peso: 62 kg

2400 mm davit arm

*Equipped with retractable system and winch bracket to ease access in confined spaces. To be used with any one of the mast art. **IN-2199**, **IN-2414** or art. **IN-2470**. Can be extended from 1524 mm to 2438 mm. Equipped with a 22kN anchor point.*

***Material**: aluminium*
***Dimensions**: L 2493-3498 x W 260 x H 632 mm*
***Weight**: 62 kg*

2400 mm Davitarm

*Mit Anschluss für Sicherungs- / Rettungsgerät und Winde, um den Zugang zu engen Räumen zu erleichtern. Zur Verwendung mit den Stützmasten Art. **IN-2199**, **IN-2414** oder **IN-2470**. Ausfahrbar von 1524 mm bis 2438 mm. Ausgestattet mit einem 22 kN Anschlagpunkt.*

***Werkstoff**: Aluminium*
***Abmessungen**: L 2493-3498 x B 260 x H 632 mm*
***Gewicht**: 62 kg*

Brazo pescante 2400mm

*Equipado con pletinas para enganche rápido de rescatador retráctil y polipasto, para facilitar acceso al espacio confinado. Utilizar con uno de los montantes art.**IN-2199**, **IN-2414** o art. **IN-2470**. Extensible de 1524 mm a 2438 mm. Equipado con un punto de anclaje de 22kN*

***Material**: aluminio*
***Dimensiones**: L 2493-3498 x P 260 x H 632 mm*
***Peso**: 62 kg*

Potence de 2400 mm

*Doté de fixation pour système rétractable et treuil pour faciliter l'accès aux espaces confinés. À utiliser avec un des mâts de soutien art. **IN-2199**, **IN-2414** ou art. **IN-2470**. Extensible de 1524 mm à 2438 mm. Dotée d'un point d'ancrage de 22 kN.*

***Matériaux**: aluminium*
***Dimensions**: L 2493-3498 x P 260 x H 632 mm*
***Poids**: 62 kg*

Art. IN-2199 - IN-2414 - IN-2470

Supporto a palo

Da utilizzare con il braccio gru art. **IN-2197** e le apposite basi.

Materiale: alluminio

Art.	Lungh. (mm)	Peso (kg)
IN-2199	1067	15
IN-2414	1372	15
IN-2470	610	9

Mast

*To be used with davit arm art. **IN-2197** and corresponding bases.*

***Material:** aluminium*

Art.	*Length (mm)*	*Weight (kg)*
IN-2199	*1067*	*15*
IN-2414	*1372*	*15*
IN-2470	*610*	*9*

Stützmast

*Zur Verwendung mit Davitarm Art. **IN-2197** und einer geeigneten Befestigungshülse.*

***Werkstoff:** Aluminium*

Art.	*Länge (mm)*	*Gewicht(kg)*
IN-2199	*1067*	*15*
IN-2414	*1372*	*15*
IN-2470	*610*	*9*

Montantes

*Utilizar con brazo pescante ref. **IN-2197**, y un soporte adecuado.*

***Material:** aluminio*

Art.	*Lungh. (mm)*	*Peso (kg)*
IN-2199	*1067*	*15*
IN-2414	*1372*	*15*
IN-2470	*610*	*9*

Mât de soutien

*A utiliser avec la potence art. **IN-2197** et les bases prévues à cet effet.*

***Matériaux:** aluminium*

Art.	*Long. (mm)*	*Poids (kg)*
IN-2199	*1067*	*15*
IN-2414	*1372*	*15*
IN-2470	*610*	*9*

Braccio gru 2400 mm

2400 mm davit arm

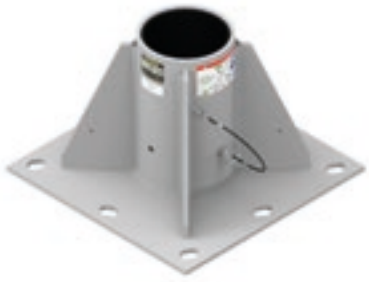

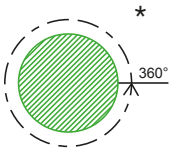

Art. IN-2201

Base centrale a pavimento

Da utilizzare con il supporto a palo e il braccio gru estendibile da 2400 mm art. **IN-2197**. Consente angoli di lavoro fissi e multipli di 90°.
Fissaggi non inclusi.

Materiale: acciaio inox AISI 304
Dimensioni: L 432 x P 432 x H 286 mm. *Angolo di lavoro
Peso: 30 kg

Central floor socket

*To be used with mast and extendible 2400 mm davit arm art. **IN-2197**.
It allows to work with fixed or multiple of 90° angles.
Bolts not included.*

***Material**: acero inoxidable AISI 304*
***Dimensiones**: L 432 x P 432 x H 286 mm. *Allowable working angle*
***Weight**: 30 kg*

Mittige Bodenhülse für Beton und Stahl

*Zur Verwendung mit Stützmast und ausfahrbarem Davitarm 2400 mm Art. **IN-2197**. Ermöglicht die feste Positionierung des Auslegers in 90° Schritten (rechtwinkelig zu den Kanten der Grundplatte).*

***Werkstoff**: Edelstahl AISI 304*
***Abmessungen**: L 432 x B 432 x H 286 mm. * Zulässiger Arbeitswinkel*
***Gewicht**: 30 kg*

Pedestal centrado

*Utilizar con el montante y el brazo pescante extensible de 2400 mm art. **IN-2197**. Permite ángulos de trabajo fijos y múltiples de 90°.
Fijaciones no incluidas.*

***Material**: acero inoxidable AISI 304*
***Dimensiones**: L 432 x P 432 x H 286 mm. * Angulo de trabaho*
***Peso**: 30 kg*

Base centrale au sol

*À utiliser avec le mât de soutien et la potence extensible de 2400 mm art. **IN-2197**. Permet des angles de travail fixes et multiples de 90°.
Fixations non comprises.*

***Matériaux**: acier inox AISI 304*
***Dimensions**: L 432 x P 432 x H 286 mm. * Angle de deplacement*
***Poids**: 30 kg*

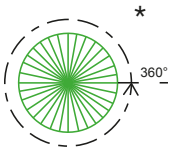

Art. IN-2420

Base a parete per cemento o acciaio

Da utilizzare su pareti con il supporto a palo e il braccio gru estendibile da 2400 mm art. **IN-2197**. Fissaggi non inclusi.

Materiale: acciaio inox AISI 304
Dimensioni: L 356 x P 203 x H 559 mm. * Angolo di lavoro
Peso: 26 kg

Wall mount socket for concrete or steel

*To be used with mast and extendible 2400 mm davit arm art. **IN-2197**.
Bolts not included.*

***Material**: acero inoxidable AISI 304*
***Dimensiones**: L 356 x P 203 x H 559 mm. *Allowable working angle*
***Weight**: 26 kg*

Wandkonsole für Beton und Stahl

*Zur Verwendung an der Wand mit Stützmast und ausfahrbarem Davitarm 2400 mm Art. **IN-2197**. Die Befestigungsmittel sind nicht enthalten.*

***Werkstoff**: Edelstahl AISI 304*
***Abmessungen**: L 356 x B 203 x H 559 mm. * Zulässiger Arbeitswinkel*
***Gewicht**: 26 kg*

Pedestal de pared para cemento o acero

*Utilizar en paredes con el montante y el brazo pescante extensible de 2400 mm art. **IN-2197**. Fijaciones no incluidas.*

***Material**: acero inoxidable AISI 304*
***Dimensiones**: L 356 x P 203 x H 559 mm. * Angulo de trabaho*
***Peso**: 26 kg*

Base murale pour ciment ou acier

*À utiliser sur murs avec le mât de soutien et la potence extensible de 2400 mm art. **IN-2197**. Fixations non comprises.*

***Matériaux**: acier inox AISI 304*
***Dimensions**: L 356 x P 203 x H 559 mm. * Angle de deplacement*
***Poids**: 26 kg*

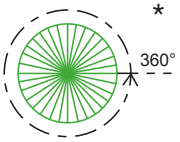

Art. IN-2200

Base ad immersione per cemento o acciaio

Da utilizzare con supporto a palo e braccio art. **IN-2197.**
Per il fissaggio è necessario un foro ø 187mm.

Materiale: acciaio inox AISI 304
Dimensioni: ø 168,3 x H 282,6 mm. *Angolo di lavoro
Peso: 9 kg

Core mount socket for concrete or steel

To be used with mast and davit arm art. ***IN-2197****.*
A ø 187 mm hole is necessary for installation.

Material*: AISI 304 stainless steel*
Dimensions*: ø 168,3 x H 282,6 mm. *Allowable working angle*
Weight*: 9 kg*

Befestigungshülse zum Einlassen in Beton oder Stahl

Zur Verwendung mit Stützmast und Davitarm Art. ***IN-2197****.*
Zur Befestigung ist ein Loch mit ø 187 mm erforderlich.

Werkstoff*: Edelstahl AISI 304*
Abmessungen*: ø 168,3 x H 282,6 mm. *Zulässiger Arbeitswinkel*
Gewicht*: 9 kg*

Pedestal encastrado para hormigón y acero

Utilizar con montante y brazo pescante ref. ***IN-2197****.*
Requiere realizar una perforación de ø 187mm.

Material*: acero inoxidable AISI 304.*
Dimensiones*: ø 168,3 x H 282,6 mm. *Angulo de trabaho*
Peso*: 9 kg*

Base à immersion pour ciment ou acier

A utiliser avec le support et avec la potence art. ***IN-2197****.*
Pour le montage, un trou de ø 187 mm est nécessaire.

Matériaux*: acier inox AISI 304*
Dimensions*: ø 168,3 x H 282,6 mm. *Angle de deplacement*
Poids*: 9 kg*

Art. A2201-04

Cilindro di riduzione da 140 mm to 102 mm

Si inserisce nella boccola delle basi ø 5,5" per consentire
l'utilizzo del supporto a palo art. **IN-2313**, **IN-2426** o **IN-2237**.

Materiale: delrin acetato
Dimensioni: ø 140 x H 273 mm
Peso: 3,2 kg

140 to 102 mm cylinder reducer with cable

Inserts into the ø 5,5" bases to allow the use of mast art. ***IN-2313****,*
IN-2426 *or art.* ***IN-2237****.*

Material*: acetal delrin*
Dimensions*: ø 140 x H 273 mm*
Weight*: 3,2 kg*

Reduzierstück von 140 auf 102 mm

Zur Verwendung mit Stützmasten Art. ***IN-2240****,* ***IN-2313*** *und* ***IN-2426***
auch in den Befestigungshülsen für die Stützmasten Art. ***IN-2199****,*
IN-2414 *und* ***IN-2470****.*

Werkstoff*: Delrin Acetat*
Abmessungen*: ø 140 x H 273 mm*
Gewicht*: 3,2 kg*

Cilindro de reducción de 140 a 102 mm

Se introduce en el casquillo de las bases ø 5,5" para permitir el uso del
soporte de poste art. ***IN-2313****,* ***IN-2426*** *o art.* ***IN-2237****.*

Material*: Delrin acetato*
Dimensiones*: ø 140 x H 273 mm*
Peso*: 3,2 kg*

Cylindre de réduction de 140 à 102 mm

A introduire dans l'embouchure ø 5,5" pour permettre l'utilisation du
support à mât art. ***IN-2313****,* ***IN-2426*** *ou art.* ***IN-2237****.*

Matériaux*: delrin acétate*
Dimensions*: ø 140 x H 273 mm*
Poids*: 3,2 kg*

Braccio gru 2400 mm

2400 mm davit arm

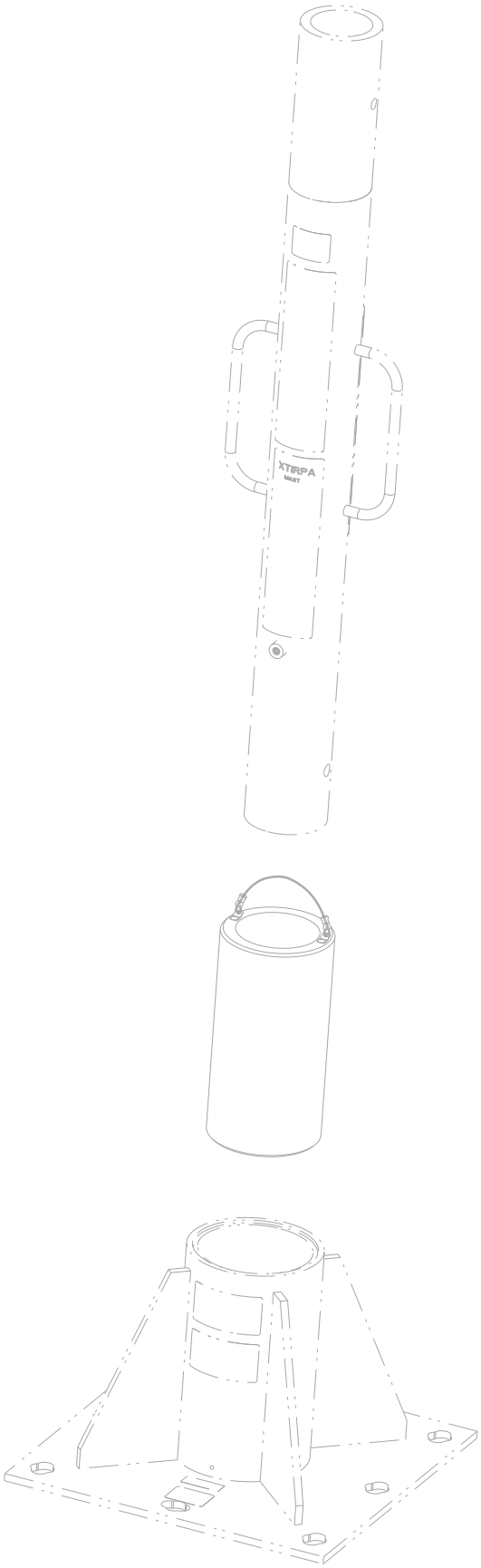

Accessi **orizzontali**
Horizontal entries

WATER

Sistema a paranco

Pole hoist system

PIASTRA PER ADATTATORE DISPOSITIVO RETRATTILE
Plate for retractable system brackets
Adapter für Höhensicherungsgerätehalterung
Placa para adaptador de dispositivos retractil
Plaque pour adaptateur système rétractable

SISTEMA A PARANCO
Hoist system
Stangenauslegersystem
Sistema de polipasto
Système à palan

BARRA A T
Adjustable T-bar
Einstellbare T-förmige Abstützung
Barra en forma de T
Barre en T

Art. IN-2337

Braccio a paranco

Dotato di testa girevole per accessi orizzontali o verticali.
Da utilizzarsi con punto d'ancoraggio certificato.
Lunghezza regolabile da 1391 a 1835 mm.

Materiale: alluminio verniciato
Dimensioni: L 1588-2032 x P 152 x H 285 mm
Peso: 10 kg

Hoist system

Equipped with swivel head for vertical or horizontal access.
To be used with certified anchor points.
Adjustable length from 1391 to 1835 mm.

***Material**: aluminium*
***Dimensions**: L 1588-2032 x W 152 x H 285 mm*
***Weight**: 10 kg*

Stangenausleger

Ausgestattet mit Schwenkkopf zum waagerechten und senkrechten Einstieg. Zur Verwendung mit zertifiziertem Anschlagpunkt. Ausziehbar von 1391 bis 1835 mm.

***Werkstoff**: Aluminium beschichtet*
***Abmessungen**: L 1588-2032 x B 152 x H 285 mm*
***Gewicht**: 10 kg*

Brazo de polipasto

Doté de tête pivotante pour accès horizontaux ou verticaux.
A utiliser avec point d'ancrage certifié.
Longueur réglable de 1391 à 1835 mm.

***Material**: aluminium peint*
***Dimensiones**: L 1588-2032 x P 152 x H 285 mm*
***Poids**: 10 kg*

Potence à palan

Dotée de tête pivotante pour accès horizontaux ou verticaux.
À utiliser avec point d'ancrage certifié.
Longueur réglable de 1391 à 1835 mm.

***Matériaux**: aluminio pintado*
***Dimensions**: L 1588-2032 x P 152 x H 285 mm*
***Peso**: 10 kg*

Art. IN-2338

Braccio a paranco grande

Dotato di testa girevole per accessi orizzontali o verticali.
Da utilizzarsi con punto d'ancoraggio certificato.
Lunghezza regolabile da 1672 mm a 2586 mm.

Materiale: alluminio verniciato
Dimensioni: L 1869-2656 x P 152 x H 312 mm
Peso: 10 kg

Big hoist system

Equipped with swivel head for vertical or horizontal access.
To be used with certified anchor points.
Adjustable length from 1672 to 2586 mm.

***Material**: aluminium*
***Dimensions**: L 1869-2656 x W 152 x H 312 mm*
***Weight**: 10 kg*

Großer Stangenausleger

Ausgestattet mit Schwenkkopf zum waagerechten und senkrechten Einstieg. Zur Verwendung mit zertifiziertem Anschlagpunkt. Ausziehbar von 1672 bis 2586 mm.

***Werkstoff**: Aluminium beschichtet*
***Abmessungen**: L 1869-2656 x B 152 x H 312 mm*
***Gewicht**: 10 kg*

Brazo de polipasto prolongado

Equipado con cabeza giratoria para accesos horizontales o verticales.
Debe utilizarse con punto de anclaje certificado.
Longitud regulable de 1672 a 2586 mm.

***Material**: aluminio pintado*
***Dimensiones**: L 1869-2656 x P 152 x H 312 mm*
***Peso**: 10 kg*

Grande potence à palan

Doté de tête pivotante pour accès horizontaux ou verticaux.
A utiliser avec point d'ancrage certifié.
Longueur réglable de 1672 à 2586 mm.

***Matériaux**: aluminium peint*
***Dimensions**: L 1869-2656 x P 152 x H 312 mm*
***Poids**: 10 kg*

Sistema a paranco

Pole hoist system

Art. IN-2127 - IN-2256

Barra a T regolabile

Si utilizza per stabilizzare il braccio a paranco art. **IN-2337** o art. **IN-2338**.

Materiale: alluminio

Art.	H. regolabile (mm)	L (mm)	Peso (kg)
IN-2127	913-1218	762	4
IN-2256	1189-1900	759	4

Adjustable T-bars

Used to stabilize pole hoist system art. ***IN-2337*** *or art.* ***IN-2338****.*

Material: aluminium

Art.	*H. regolabile (mm)*	*L (mm)*	*Peso (kg)*
IN-2127	*913-1218*	*762*	*4*
IN-2256	*1189-1900*	*759*	*4*

Einstellbare T-Abstützung

Wird zur Stabilisierung der Stangenausleger Art. ***IN-2337*** *oder* ***IN-2338*** *verwendet.*

Werkstoff*: Aluminium*

Art.	*Höhe regulierbar (mm)*	*L (mm)*	*Gewicht (kg)*
IN-2127	*913-1218*	*762*	*4*
IN-2256	*1189-1900*	*759*	*4*

Barra en T regulable

Se utiliza para estabilizar el brazo de polipasto art. ***IN-2337*** *o art.* ***IN-2338****.*

Material*: aluminio*

Art.	*H. regulable (mm)*	*L (mm)*	*Peso (kg)*
IN-2127	*913-1218*	*762*	*4*
IN-2256	*1189-1900*	*759*	*4*

Barre en T réglable

Utilisée pour stabiliser le bras à palan art. ***IN-2337*** *ou art.* ***IN-2338****.*

Matériaux*: aluminium*

Art.	*H. réglable (mm)*	*L (mm)*	*Poids (kg)*
IN-2127	*913-1218*	*762*	*4*
IN-2256	*1189-1900*	*759*	*4*

Art. IN-2274

Barra a T corta regolabile

Si utilizza per stabilizzare il braccio a paranco art. **IN-2337** o art. **IN-2338** in caso di altezze ridotte.

Materiale: alluminio
Dimensioni: L 752 x P 51 x H 332-378 mm
Peso: 2 kg

Short adjustable T-bar

Used to stabilize pole hoist system art. ***IN-2337*** *or art.* ***IN-2338*** *in case of limited clearance.*

Material*: aluminium*
Dimensions*: L 752 x W 51 x H 332-378 mm*
Weight*: 2 kg*

Kurze einstellbare T-förmige Abstützung

Wird zur Stabilisierung der Stangenausleger Art. ***IN-2337*** *der* ***IN-2338*** *verwendet.*

Werkstoff*: Aluminium*
Abmessungen*: L 752 x B 51 x H 332-378 mm*
Gewicht*: 2 kg*

Barra en T corta regulable

Se utiliza para estabilizar el brazo de polipasto art. ***IN-2337*** *o art.* ***IN-2338*** *en caso de alturas limitadas.*

Material*: aluminio*
Dimensiones*: L 752 x P 51 x H 332-378 mm*
Peso*: 2 kg*

Barre en T courte réglable

A utiliser pour stabiliser le système à palan art. ***IN-2337*** *ou art.* ***IN-2338*** *en cas de hauteurs limitées.*

Matériaux*: aluminium*
Dimensions*: L 752 x P 51 x H 332-378 mm*
Poids*: 2 kg*

Art. IN-2242

Punto d'ancoraggio per sistema a paranco

Si utilizza per gli accessi orizzontali con un sistema a paranco. Può essere installato su una flangia d'ingresso tonda o quadrata con una tenuta di almeno 22kN. Connettore incluso.

Materiale: acciaio galvanizzato
Dimensioni: L 393,6 x P 286 x H 287 mm
Peso: 15 kg

Flange adapter

Used for the horizontal accesses with a pole hoist system. It can be installed on a round or square shape flange with capacity of 22kN. Connector included.

***Material**: galvanized steel*
***Dimensions**: L 393,6 x W 286 x H 287 mm*
***Weight**: 15 kg*

Anschlagpunkt für Stangenauslegersystem

Verwendbar zum waagerechten und senkrechten Einstieg mit Stangenauslegersystem. Kann an runden oder quadratischen Einstiegsflanschen mit mindestens 22 kN Tragkraft montiert werden. Das Verbindungselement ist enthalten.

***Werkstoff**: Stahl, verzinkt*
***Abmessungen**: L 393,6 x B 286 x H 287 mm*
***Gewicht**: 15 kg*

Punto de anclaje para sistema de polipasto

Se utiliza para los accesos horizontales con un sistema de polipasto. Puede ser instalado en una brida de entrada redonda o cuadrada con una finca de al menos 22 kN. Mosquetón incluido.

***Material**: acero galvanizado*
***Dimensiones**: L 393,6 x P 286 x H 287 mm*
***Peso**: 15 kg*

Point d'ancrage pour système à palan

A utiliser pour les accès horizontaux avec un système à palan. Il peut être installé sur une bride d'entrée ronde ou carrée avec une capacité d'au moins 22 kN. Connecteur inclus.

***Matériaux**: acier galvanisée*
***Dimensions**: L 393,6 x P 286 x H 287 mm*
***Poids**: 15 kg*

Art. IN-2241

Supporto temporaneo per accesso orizzontale

Si posiziona all'ingresso di uno spazio confinato che necessita di un accesso orizzontale. Tipicamente utilizzato per serbatoi con pareti troppo sottili per l'installazione di un punto d'ancoraggio.

Materiale: alluminio
Dimensioni: L 992 x P 830 x H 2260-2775 mm
Peso: 48 kg

Temporary jib adapter for lateral entry

Positioned at the entry of a confined space requiring horizontal access. Typically used in tanks where walls are too thin for the installation of an anchor point.

***Material**: aluminium*
***Dimensions**: L 992 x W 830 x H 2260-2775 mm*
***Weight**: 48 kg*

Mobiler Stützrahmen mit Anschlagpunkt für waagerechten Einstieg

Wird am Zustieg eines engen Raums mit waagerechtem Einstieg aufgestellt. In der Regel wird der mobile Stützrahmen für Tanks verwendet, deren Wände zu dünn sind, um daran einen Anschlagpunkt zu montieren.

***Werkstoff**: Aluminium*
***Abmessungen**: L 992 x B 830 x H 2260-2775 mm*
***Gewicht**: 48 kg*

Soporte temporal para acceso horizontal

Se coloca en la entrada de un espacio confinado que requiere un acceso horizontal. Normalmente se utiliza con tanques cuyas paredes son demasiado delgadas para la instalación de un punto de anclaje.

***Material:** aluminio*
***Dimensiones:** L 992 x P 830 x H 2260-2775 mm*
***Peso:** 48 kg*

Support temporaire pour accès horizontal

A positionner à l'entrée d'un espace confiné qui nécessite un accès horizontal. Généralement utilisé avec des réservoirs dont les parois sont trop minces pour l'installation d'un point d'ancrage.

***Matériaux**: aluminium*
***Dimensions**: L 992 x P 830 x H 2260-2775 mm*
***Poids**: 48 kg*

Sistema a paranco

Pole hoist system

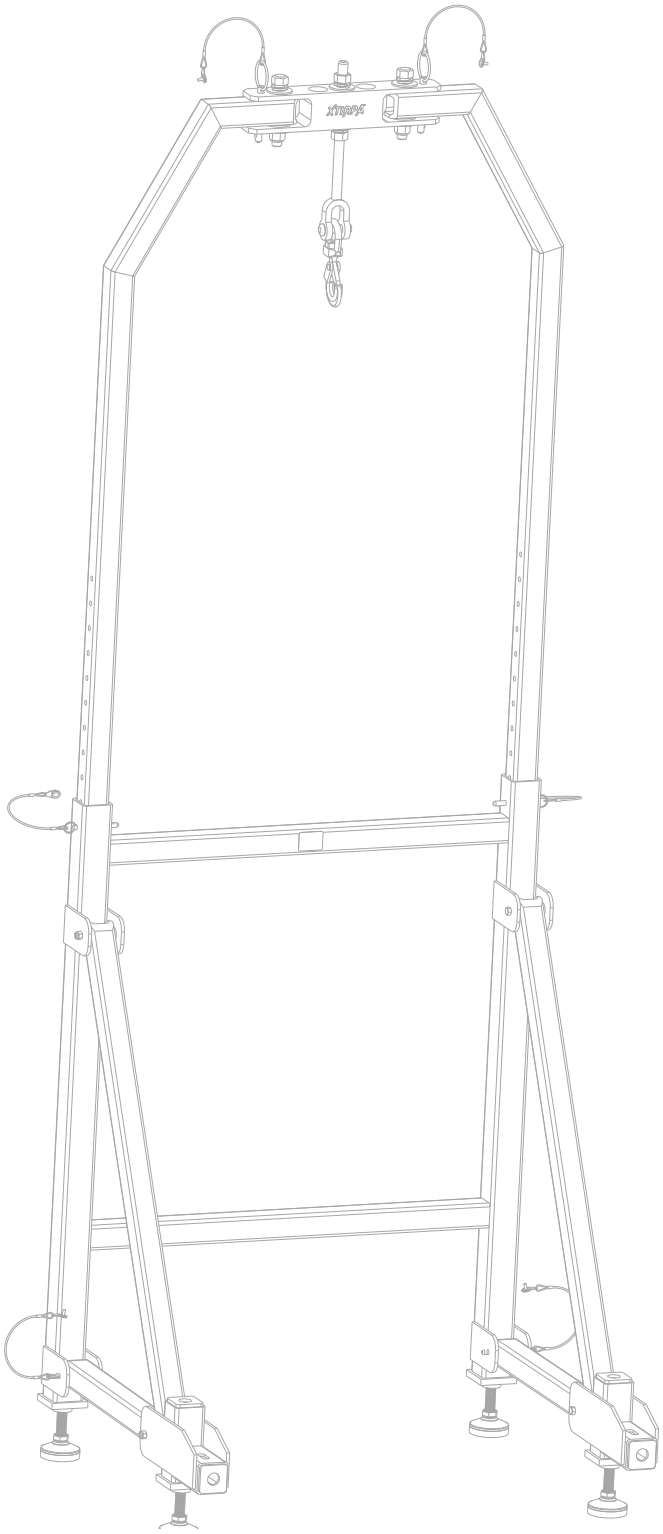

Scivoli di recupero

Rescue sliders

Soluzioni per il recupero in sicurezza degli operatori in spazi confinati con accesso orizzontale

Il recupero degli operatori impegnati in lavorazioni all'interno di spazi confinati o ambienti a sospetto di inquinamento porta in sè un elevato grado di criticità e, in caso di malessere o infortunio della persona, un ulteriore critico fattore di rischio.

Genesi by Somain Italia ha sviluppato una gamma completa di sistemi utili a risolvere problematiche e rischi legati alle operazioni di accesso e recupero degli operatori da spazi confinati o ambienti a sospetto di inquinamento. I sistemi sono studiati per garantire la massima ergonomia, semplicità di utilizzo e versatilità nelle applicazioni d'uso.

Vantaggi dei sistemi

- Garanzia di recupero in sicurezza dell'operatore, anche in caso di infortunio o malore;
- Eliminazione dei rischi di infortunio al passaggio della colonna vertebrale sul bordo di flangia nelle fasi di ingresso e uscita;
- Eliminazione del rischio di danneggiamento del cavo del sistema retrattile;
- Rapidità e sicurezza totale nelle fasi di accesso e recupero;
- Facilità di trasporto, grazie ai materiali robusti e leggeri;
- Semplicità e rapidità di installazione, il sistema si assembla in pochi minuti;
- Materiali ad elevate prestazioni;
- Ingombro ridotto;
- Disponibile anche nella versione in plastica antistatica.

Solution for the Safe Rescue of Operators in Confined Spaces with Horizontal Entry

Rescuing operators who work inside confined spaces or potentially polluted environments is undoubtedly a critical event in itself and, if an operator feels unwell or is injured, the risk factor is increased.

Genesi by Somain Italia has developed a full range of systems able to sort out the problems and risks associated with the operations required to reach and rescue operators from confined spaces or potentially polluted environments.
The systems are designed to ensure maximum ergonomics, ease of use and versatility in applications.

Advantages of our Systems

- *Ensuring the safe rescue of the operator, even if injured or unwell;*
- *No risks of injury to the spine caused by the flanged edge during the entry or exit stages;*
- *Deleting the risk of damages to the retractable system cable;*
- *Fast and completely safe entry and rescue operations;*
- *Ease of transport ensured by sturdy yet light materials;*
- *Easy and quick installation; the system is assembled in a few minutes;*
- *High performance materials;*
- *Space saving design;*
- *Also available in the antistatic plastic version.*

Art. RS01

Scivolo di recupero

Si utilizza per facilitare il recupero in caso di infortunio all'interno di spazi confinati con accesso orizzontale. Non utilizzabile per prevenire le cadute. Dotato di attacco per il fissaggio di una scala.

Materiale: alluminio e polietilene.
Dimensioni: L 551 x P 931 x H 883 mm
Peso: 15 kg

Rescue slider

Used to ease recovery in case of injury inside confined spaces with horizontal access. Cannot be used to prevent falls. Equipped with two attachments for a ladder.

***Material**: aluminium and polyethylene*
***Dimensions**: L 551 x W 931 x H 883 mm*
***Weight**: 15 kg*

Rettungsrutsche

Zustiegs- und Rettungssystem, ermöglicht eine einfache Rettung beim horizontalen Zugang. Darf nicht als Absturzsicherung eingesetzt werden. Ausgestattet mit Befestigungsmöglichkeit für eine Leiter.

***Werkstoff**: Aluminium und Polyethylen*
***Abmessungen**: L 551 x B 931 x H 883 mm*
***Gewicht**: 15 kg*

Rampa de recuperación

Se utiliza para facilitar la recuperación en caso de accidente dentro de los espacios confinados con acceso horizontal. No puede utilizarse para prevenir caídas. Equipado de ataque para la fijación de una escalera

***Material**: aluminio y polietileno*
***Dimensiones**: L 551 x P 931 x H 883 mm*
***Peso**: 15 kg*

Toboggan de sauvetage

A utiliser pour faciliter le sauvetage d'un blessé à l'intérieur d'un espace confiné avec d'accès horizontal. Non utilisable pour prévenir les chutes. Equipé d'un attache pour la fixation d'une échelle

***Matériaux**: aluminium et polyéthylène.*
***Dimensions**: L 551 x P 931 x H 883 mm*
***Poids**: 15 kg*

Art. RS01C

Scivolo di recupero scalabile

Si utilizza per facilitare il recupero in caso di infortunio all'interno di spazi confinati con accesso orizzontale. Non utilizzabile per prevenire le cadute. Dotato di attacco per il fissaggio di una scala e fori per agevolare l'accesso dell'operatore.

Materiale: alluminio e polietilene
Dimensioni: L 551 x P 931 x H 883 mm
Peso: 15 kg

Climbable rescue slider

Used to ease recovery in case of injury inside confined spaces with horizontal access. Cannot be used to prevent falls. Equipped with two attachments for a ladder and holes to facilitate the access of the operator.

***Material**: aluminium and polyethylene*
***Dimensions**: L 551 x W 931 x H 883 mm*
***Weight**: 15 kg*

Begehbare Rettungsrutsche

Zustiegs- und Rettungssystem, ermöglicht eine einfache Rettung beim horizontalen Zugang. Optional lieferbar mit einem Leiterelement, welches dem Benutzer einen leichten Einstieg ermöglicht. Ausgestattet mit einer Öse zur Befestigung von einer Leiter und Trittöffnungen um den Zugang des Bedieners zu erleichtern.

***Werkstoff**: Aluminium und Polyethylen*
***Abmessungen**: L 551 x B 931 x H 883 mm*
***Gewicht**: 15 kg*

Rampa de recuperación escalable

Se utiliza para facilitar la recuperación en caso de accidente dentro de los espacios confinados con el acceso horizontal. No puede utilizarse para prevenir caídas. Equipado de ataque para la fijación de una escalera y aberturas para facilitar el acceso del operador.

***Material**: aluminio y polietileno*
***Dimensiones**: L 551 x P 931 x H 883 mm*
***Peso**: 15 kg*

Toboggan de sauvetage avec marches de montée

A utiliser pour faciliter le sauvetage d'un blessé à l'intérieur d'un espace confinédoté d'accès horizontal. Non utilisable pour prévenir les chutes. Equipé d'un attaque pour la fixation d'une échelle et des ouvertures pour faciliter l'accès de l'opérateur.

***Matériaux**: aluminium et polyéthylène.*
***Dimensions**: L 551 x P 931 x H 883 mm*
***Poids**: 15 kg*

Scivoli di recupero

Rescue sliders

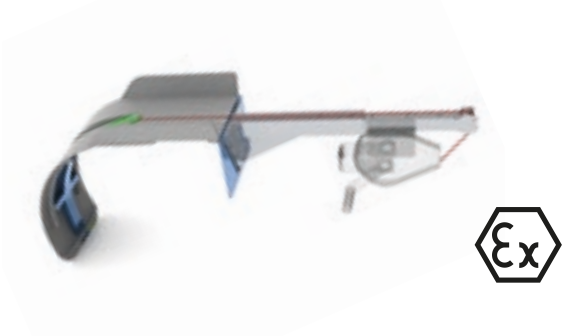

Art. RS03

Scivolo di recupero per accessi da 400 mm

Si utilizza per facilitare il recupero in caso di infortunio all'interno di spazi confinati con accesso orizzontale di ridotte dimensioni (400 ≤ 450 mm). Non utilizzabile per prevenire le cadute. Dotato di attacco per il fissaggio di una scala.

Materiale: alluminio e polietilene
Dimensioni piastra di attacco: L 440 x H 300 mm
Dimensioni scivolo: L 384 x P 915 x H 905 mm
Peso: 13 kg

Rescue slider for small entries from 400 mm

Used to ease rescue operations in the event of an injured person in confined spaces with smaller horizontal entry (400 ≤ 450 mm).
Cannot be used to prevent falls.
Equipped with a connector plate to fix a ladder.

***Material**: aluminium and polyethylene*
***Connector plate dimensions**: L 440 x H 300 mm*
***Slider dimensions**: L 384 x P 915 x H 905 mm*
***Weight**: 13 kg*

Rettungsrutsche für Einstiege von 400 mm

Erleichtert die Rettung bei Unfällen in engen Räumen mit kleinem, horizontalem Einstieg (400 ≤ 450 mm). Darf nicht als Absturzsicherung eingesetzt werden. Ausgestattet mit Befestigungsmöglichkeit für eine Leiter.

***Werkstoff**: Aluminium und Polyethylen*
***Abmessungen Anschlussplatte:** L 440 x H 300 mm*
***Abmessungen Rutsche:** L 384 x B 915 x H 905 mm*
***Gewicht**: 13 kg*

Rampa de recuperación para accesos de 400 mm

Se utiliza para facilitar la recuperación en caso de accidente dentro de espacios confinados con acceso horizontal de tamaño reducido (400 ≤ 450 mm). No puede utilizarse para prevenir las caídas.
Equipado con enganche para la fijación de una escalera.

***Material**: aluminio y polietileno*
***Tamaño de la placa de enganche**: L 440 x H 300 mm*
***Tamaño de la rampa**: L 384 x P 915 x H 905 mm*
***Peso**: 13 kg*

Toboggan de sauvetage pour accès de 400 mm

Utiliser pour faciliter le sauvetage de blessés à l'intérieur d'espaces confinés avec accès horizontal de dimensions réduites (400 ≤ 450 mm).
Non utilisable pour prévenir les chutes. Doté d'une fixation pour échelle.

***Matériaux**: aluminium et polyéthylène.*
***Dimensions plaque de fixation**: L 440 x H 300 mm*
***Dimensions toboggan** : L 384 x P 915 x H 905 mm*
***Poids**: 13 kg*

Art. RS02 - RS02C

Scivolo anticaduta con funzione di recupero

Alla praticità durante le fasi di accesso, questo modello di scivolo, unisce la facilità del recupero. Il sistema è certificato come punto di ancoraggio ed è dotato di supporto per il dispositivo retrattile con funzione di recupero.

Materiale: alluminio, polietilene.
Dimensioni: scivolo L 551 x P 931 x H 883 mm
adattatore L301 x P267 x H 700 - 1000 mm
Peso: scivolo 15 kg + adattatore 11,2 Kg

Fall arrest rescue slider

This model combines all the standdard features of the slider with an easy operator recovery. The system is certified as an anchor point and is equipped with a bracket for the retractable device with recovery function.

***Material**: aluminium, polyethylene*
***Dimensions**: slider L 551 x P 931 x H 883 mm*
adapter L301 x P267 x H 700 - 1000 mm
***Weight**: slider 15 kg + adapter 11,2 K*

Rettungsrutsche mit Horizontalausleger

Zustiegs- und Rettungssystem, ermöglicht eine einfache Rettung beim horizontalen Zugang. Darf nicht als Absturzsicherung eingesetzt werden. Ausgestattet mit Befestigungsmöglichkeit für eine Leiter und Aussparungen in der Rettungsrutsche für einen leichteren Zugang des Anwenders.

***Werkstoff**: Aluminium und Polyethylen*
***Abmessungen Rutsche**: L 551 x B 931 x H 883 mm*
***Abmessungen Adapterarm**: L 301 x B 267 x H 700 - 1000 mm*
***Gewicht**: Rettungsrutsche 15 kg + Adapter 11,2 kg*

Tobogan anticaìda

Este modelo combina todas las características estándar de la rampa con una recuperación del operador fácil. El sistema está certificado como punto de anclaje y está equipado con un soporte para el dispositivo retráctil con función de recuperación.

***Material**: aluminio, polietileno*
***Dimensiones**: rampa L 551 x P 931 x H 883 mm*
adaptador L301 x P267 x H 700 - 1000 mm
***Peso**: rampa 15 kg + adaptador 11,2 Kg*

Toboggan antichute à fonction de sauvetage

Ce modèle combine toutes les fonctionnalités du toboggan de sauvetage et la possibilité de récupérer l'operateur .Le système est certifié comme un point d'ancrage et est équipé d'un support pour le dispositif rétractable avec fonction de récupération.

***Matériaux**: aluminium et polyéthylène.*
***Dimensions**: toboggan L 551 x P 931 x H 883 mm*
adaptateur L301 x P267 x H 700 - 1000 mm
***Poids**: toboggan 15 kg + adaptateur 11,2 Kg*

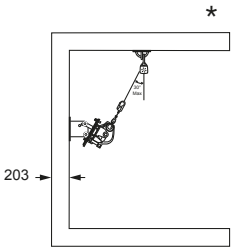

Art. IN-2314

Piastra orientabile per retrattile o argano

Si utilizza per il montaggio di retrattile o argano e con un sistema a puleggia. Articolo da utilizzare su pareti in cemento.
*Grafico corretto utilizzo

Materiale: acciaio inox AISI 304
Dimensioni: L 229 x P 238 x H 330 mm
Angolo max: 30°
Peso: 21 kg

Swivelling wall plate for SRL or winch

*Used to install SRL or winche and with a pulley system.
Item to be used on concrete walls. *Picture of correct use*

***Material**: AISI 304 stainless steel*
***Dimensions**: L 229 x W 238 x H 330 mm*
***Max angle**: 30°*
***Weight**: 21 kg*

Wandhalterung für Sicherungs- / Rettungsgerät oder Winde

Zur Montage von Sicherungs- / Rettungsgeräten oder Winden bei Anordnung mit einer Umlenkung. Diese Vorrichtung ist für Betonwände geeignet. *Die Abbildung zeigt eine korrekte Anwendung.

***Werkstoff**: AISI 304 Edelstahl*
***Abmessungen**: L 229 x B 238 x H 330 mm*
***Maximalwinkel**: 30°*
***Gewicht**: 21 kg*

Placa orientable para retráctil o cabrestante

Se utiliza para el montaje de dispositivos retráctil o cabrestante y con un sistema de polea. Artículo para utilizar en paredes de cemento.
*Gráfico de uso correcto

***Material**: acero inoxidable AISI 304*
***Dimensiones**: L 229 x W 238 x H 330 mm*
***Ángulo máx**: 30°*
***Peso**: 21 kg*

Plaque orientable pour rétractable ou treuil

Utilisée pour le montage de rétractable ou treuil et avec système de poulie. Article à utiliser sur mur en ciment.
*Graphique de bonne utilisation

***Matériaux**: acier inox AISI 304*
***Dimensions**: L 229 x W 238 x H 330 mm*
***Angle max.**: 30°*
***Poids**: 21 kg*

Art. IN-2104

Punto di ancoraggio trasportabile

Certificato per tre persone. Dotato di ancoraggi girevoli per consentire il lavoro a 360° e regolabile in altezza.

Materiale: alluminio
Dimensioni: H da 1107 mm a 1580 mm. Installazione su superfici in calcestruzzo o acciaio con base di supporto art. **A2102-03** e barre filettate (non incluse)
Peso: 24 kg

Portable fall arrest post

Certified for three people. Equipped with swivel anchors, which allow people to work at 360°,and height adjustable.

***Material:** aluminium*
***Dimensions**: H da 1107 a 1580 mm. Installation on concrete or steel structures with adapter base art. **A2102-03** and threaded bolts (not included)*
***Weight:** 24 kg*

Tragbarer Anschlagpunkt

Für drei Personen zertifiziert. Höheneinstellbar und mit drehbaren Anschlagpunkten, die einen Arbeitsbereich von 360° ermöglichen.

***Werkstoff:** Aluminium*
***Abmessungen:** H von 1107 bis 1580 mm. Installation auf Beton und Stahl: mit Bodenplatte Art. **A2102-03** und Gewindestangen (nicht inbegriffen)*
***Gewicht:** 24 kg*

Punto de anclaje transportable

Certificado para tres personas. Equipado con anclajes giratorios para permitir el trabajo a 360° y con altura regulable.

***Material:** Aluminio*
***Dimensiones:** H de 1107 a 1580 mm. Instalación en superficies de hormigón o acero con base art. **A2102-03** y barras roscadas (no incluidas)*
***Peso:** 24 kg*

Point d'ancrage transportable

Certifié pour trois personnes. Doté d'ancrages pivotants pour permettre le travail à 360° et à hauteur réglable.

***Matériaux:** aluminium*
***Dimensions:** H de 1107 à 1580 mm. Installation sur surfaces en béton ou acier avec support art. **A2102-03** et barres filetées (non fournies)*
***Poids:** 24 kg*

Ancoraggi

Anchors

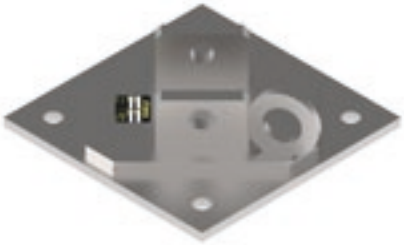

Art. A2102-03

Base di supporto per punto di ancoraggio trasportabile

Da utilizzare per il punto di ancoraggio **IN-2104**.
Da fissare con barre filettate M20x200 o a mezzo saldatura.

Materiale: acciaio zincato
Dimensioni: L 305 x P 305 x H 107 mm
Peso: 16 kg

Anchor base for portable fall arrest post

*To be used for anchor point **IN-2104**.*
To be installed by M20x200 threaded bars or by welding.

***Material**: zinc plated*
***Dimensions**: L 305 x P 305 x H 107 mm*
***Weight**: 16 kg*

Adapterplatte für Tragbaren Absturzsicherungsmast

Wird zusammen mit dem Anschlagpunkt IN-2104 verwendet.
Die Befestigung erfolgt mit Gewindestangen M20 x 200 oder durch

***Werkstoff**: Stahl, verzinkt*
***Abmessungen**:L 305 x B 305 x H 107 mm*
***Gewicht**: 16 kg*

Pedestal de soporte para punto de anclaje transportable

*Utilizar para el punto de anclaje **IN-2104**.*
Debe fijarse con barras roscadas M20x200 o mediante soldadura.

***Material**: acero galvanizado*
***Dimensiones**: L 305 x P 305 x H 107 mm*
***Peso**: 16 kg*

Base de soutien pour point d'ancrage transportable

*À utiliser pour le point d'ancrage art. **IN-2104**.*
À fixer avec barres filetées M20x200 ou par soudure.

***Matériaux**: acier galvanisé*
***Dimensions**: L 305 x P 305 x H 107 mm*
***Poids**: 16 kg*

Art. IN-2332

Adattatore per accessi laterali

Permette il recupero da un accesso laterale con l'utilizzo del supporto a palo art. **IN-2003**. Fornito di piastra per attacco adattatore retrattile.

Materiale: acciaio zincato
Dimensioni: L 114 x P 203 x H 157 mm
Peso: 3 kg

Adapter for side entries

*Allows recovery from a side entry by using mast art. **IN-2003**.*
Provided with an adapter to connect a retractable fall arrester.

***Material**: zinc plated*
***Dimensions**: L 114 x P 203 x H 157 mm*
***Weight**: 3 kg*

Adapter für Seiteneinstieg

*Ermöglicht die Rettung bei einem seitlichen Einstieg unter Verwendung des Stützmasts Art. **IN-2003**. Ausgestattet mit Adapter zur Aufnahme einer Halterung für ein Höhensicherungsgerät / Winde.*

***Werkstoff**: Stahl, verzinkt*
***Abmessungen**: L 114 x B 203 x H 157 mm*
***Gewicht**: 3 kg*

Adaptador para accesos laterales

*Permite la recuperación de un acceso lateral con el uso del montante art. **IN-2003**. Incluye una placa para el enganche de soporte para el sistema retráctil.*

***Material**: acero galvanizado*
***Dimensiones**: L 114 x P 203 x H 157 mm*
***Peso**: 3 kg*

Adaptateur pour accès latéraux

*Permet le sauvetage depuis un accès latéral avec l'utilisation du mât de soutien art. **IN-2003**. Doté de plaque de fixation pour l'adaptateur du systéme rétractable.*

***Matériaux**: acier galvanisé*
***Dimensions**: L 114 x P 203 x H 157 mm*
***Poids**: 3 kg*

Art. IN-2271

Adattatore per funi e dispositivi anticaduta.

Utile al fissaggio di fune direttamente al braccio gru.

Materiale: acciaio zincato
Dimensioni: L 89 x P 186 x H 132 mm
Peso: 2 kg

Adapter for ropes and fall arrest systems

Can be used to fix the rope directly to the davit arm.

***Material**: zinc plated steel*
***Dimensions**: L 89 x P 186 x H 132 mm*
***Weight**: 2 kg*

Adapter mit Anschlagpunkt

Ermöglicht die Befestigung eines Seils direkt am Davitarm.

***Werkstoff**: Stahl, verzinkt*
***Abmessungen**: L 89 x B 186 x H 132 mm*
***Gewicht**: 2 kg*

Adaptador para cables y dispositivos anti-caída

Útil para la fijación del cable directamente en el brazo pescante

***Material**: acero galvanizado*
***Dimensiones**: L 89 x P 186 x H 132 mm*
***Peso**: 2 kg*

Adaptateur pour câbles et dispositif anti-chute

Utile pour la fixation de câbles directement à la potence.

***Matériaux**: acier galvanisé*
***Dimensions**: L 89 x P 186 x H 132 mm*
***Poids**: 2 kg*

Art. IN-2400

Cavetto di collegamento

Da utilizzare con l'adattatore art. **IN-2271** utile al collegamento di un dispositivo anticaduta (di tipo retrattile, su fune, etc.).
Fornito di connettore con indicatore di caduta e anello forgiato.

Materiale: acciaio galvanizzato
Lunghezza totale, da connettore ad anello: 1890 mm
Peso: 1 kg

Connecting cable

*To be used with adapter art. **IN-2271** to connect it to a fall arrest system (retractable, on a rope etc.).*
Supplied with a connector with fall indicator and forged ring.

***Material**: galvanized steel*
***Total length, from connector to ring**: 1890 mm*
***Weight**: 1 kg*

Verbindungsseil

*Wird mit dem Adapter Art. **IN-2271** verwendet und dient zur Anbringung eines Sicherungs- / Rettungsgeräts am Seilende. Lieferung einschließlich Karabinerhaken mit Fallindikator und Anschlagöse.*

***Werkstoff**: galvanisierter Stahl*
***Gesamtlänge von Karabinerhaken bis Anschlagöse**: 1890 mm*
***Gewicht**: 1 kg*

Cable de conexión

*Utilizar con el adaptador art. **IN-2271** útil para la conexión de un dispositivo anti-caída (de tipo retráctil, en cable, etc.).*
Se suministra con indicador de caída y anillo forjado.

***Material**: acero galvanizado*
***Longitud total, del conector al anillo**: 1890 mm*
***Peso**: 1 kg*

Câble de raccordement

*À utiliser avec l'adaptateur art. **IN-2271** et utile pour le raccordement d'un dispositif anti-chutes (de type rétractable, sur câble, etc.).*
Doté de connecteur avec indicateur de chute et anneau forgé.

***Matériaux**: acier galvanisé*
***Longueur totale du connecteur à l'anneau:** 1890 mm*
***Poids:** 1 kg*

Accessori

Accessories

Art. P2108-025

Sacca di trasporto

Sacca per il trasporto della base con parapetto autoportante art. **IN-2108**.

Materiale: tessuto
Dimensioni: L 1140 x P 1050 x H 220 mm

Transport bag

Manhole guard transport bag for art. ***IN-2108****.*

Material*: tissue*
Dimensions*: L 1140 x W 1050 x H 220 mm*

Transporttasche

Transporttasche für Stützmast mit Geländer Art. ***IN-2108****.*

Werkstoff*: Textil*
Abmessungen*: L 1140 x B 1050 x H 220 mm*

Saco de transporte

Saco para el transporte de la base autoportante art. ***IN-2108****.*

Material*: tejido*
Dimensiones*: L 1140 x P 1050 x H 220 mm*

Hausse de transport

Housse de transport de la base autoporteuse art. ***IN-2108****.*

Matériaux*: tissu*
Dimensions*: L 1140 x P 1050 x H 220 mm*

Art. P2002-046

Sacca di trasporto

Sacca per il trasporto del braccio gru art. **IN-2210**.

Materiale: tessuto
Dimensioni: L 1510 x P 140 x H 200 mm

Transport bag

Davit arm base transport bag for art. ***IN-2210****.*

Material*: tissue*
Dimensions*: L 1510 x W 140 x H 200 mm*

Transporttasche

Transporttasche für Davitarm Art. ***IN-2210****.*

Werkstoff*: Textil*
Abmessungen*: L 1510 x B 140 x H 200 mm*

Saco de transporte

Saco para el transporte del brazo grúa art. ***IN-2210****.*

Material*: tejido*
Dimensiones*: L 1510 x P 140 x H 200 mm*

Hausse de transport

Housse de transport de la potence art. ***IN-2210****.*

Matériaux*: tissu*
Dimensions*: L 1510 x P 140 x H 200 mm*

Adattatore per dispositivi retrattili. Materiale: acciaio.

Bracket for SRL. *Material: steel.*

Halterungen für Sicherungs- / Rettungsgeräte verschiedener Hersteller. *Werkstoff: Edelstahl.*

Adaptador para dispositivos anticaída deslizantese de diferentes marcas. *Material: acero.*

Adaptateur pour dispositifs retractils de differents marques. *Matériaux: acier.*

Art.	Marchio *Brand* *Hersteller* *Marca* *Marque*	Peso (Kg) *Weight* *Gewicht* *Peso* *Poids*
IN-2374	Ikar HRA 12 SOIT 204-12	3 kg
IN-2375	Ikar HRA 18 SOIT 204-18	4 kg
IN-2376	Ikar HRA 24 SOIT 204-24	4 kg
IN-2377	Ikar HRA 33 SOIT 204-33	4 kg
IN-2378	Ikar HRA 42 SOIT 204-42	5 kg
IN-2151	MSA LYNX 15 mt.	3 kg
IN-2152	Protekta AD515CG	3 kg
IN-2153 / IN-2177	Miller Might Evac 15 / 30 mt.	2 - 3 kg
IN-2215	North FP3-733GR	3 kg
IN-2401	Neofeu NS15TS	4 kg
IN-2402	Neofeu NS20 / 30TS	5 kg
IN-2404	MSA Workman Rescuer	4 kg
IN-2424	Tractel Blocfor 20R	4 kg
IN-2425	Tractel Blocfor 30R	5 kg
IN-2539	Protekt CRW200 SOIT114	4 kg
IN-2538	Protekt CRW300; SOIT083	4 kg
IN-2540	Kratos Olympe FA2040120; SOIT805	4 kg

Adattatori

Brackets

Adattatore per argano. Materiale: acciaio.

Winch bracket. *Material: steel.*

Windenhalterungen. *Werkstoff: Edelstahl.*

Adaptador para cabrestante. *Material: acero.*

Adaptateur pour treuil. *Matériaux: acier.*

Art.	Marchio *Brand* *Hersteller* *Marca* *Marque*	Peso (Kg) *Weight* *Gewicht* *Peso* *Poids*
IN-2157	PLW / SOIT 219 ALKO 901 / SOIT davedè	2 kg
IN-2211	Protekt RUP 502 / RUP 503 / SOIT006 - SOIT006M / IKAR PLW SOIT 219 ISC RW020 A1	1 kg
IN-2404	MSA Workman Winch	4 kg
IN-2464	Harken LokHead Winch	4 kg
IN-2191	Miller Manhandler	2 kg

Note

Notes

Note

Notes

Note

Notes

Distributore Esclusivo di prodotti e Sistemi
Anticaduta **GENESI by SOMAIN** per la Svizzera.

CASAPLUS Ticino
SERVIZI INNOVATIVI PER L'EDILIZIA

Casaplus Ticino Sagl
P.tta Fontana 1
6850 Mendrisio, CH

+41 091 8581414
+41 079 7937803
info@casaplusticino.ch

www.casaplusticino.ch

Genesi, le origini della **sicurezza.**